ALERT™ J4X

BREATH ALCOHOL TESTER

Instruction manual

Federal Communications Commission (FCC) Disclaimer

Changes or modifications not expressly approved by the party responsible for compliance could void the user's authority to operate the equipment.

This device complies with Part 15 of the FCC rules. Operations are subject to the following 2 conditions:

1. This device may not cause harmful interference.
2. This device must accept any interference received, including interference that may cause undesired operations.

Industry Canada

This device complies with Industry Canada licence-exempt RSS standard(s). Operation is subject to the following two conditions:

1. This device may not cause interference, and
2. This device must accept any interference, including interference that may cause undesired operation of the device.

Industrie Canada

Le présent appareil est conforme aux CNR d'Industrie Canada applicables aux appareils radio exempts de licence. L'exploitation est autorisée aux deux conditions suivantes :

1. L'appareil ne doit pas produire de brouillage, et
2. L'appareil doit accepter tout brouillage radioélectrique subi, même si le brouillage est susceptible d'en compromettre le fonctionnement.

Certification

The ALERT J4X portable breath tester is certified according to EN 15964 2011 edition.

Therefore, it is approved for use by law enforcement.

The ALERT J4X professional breath alcohol tester and other breath alcohol testing products of Alcohol Countermeasure Systems (ACS) comply with international standards for function and safety. For more details, contact ACS.

CE

Alcohol Countermeasure Systems Corp

60 International Boulevard
Toronto, Ontario M9W 6J2 CANADA

info@acs-corp.com
acs-corp.com

ACS, **ALCOHOL COUNTERMEASURE SYSTEMS**, **ALERT** and the **"Molly"** are trademarks of Alcohol Countermeasure Systems (International) Inc. and are used under license. Alcohol Countermeasure Systems is the trading style of Alcohol Countermeasure Systems (International) Inc.

© 2015 Alcohol Countermeasure Systems

The information disclosed in this document is the valuable property of Alcohol Countermeasure Systems and all copyright and other proprietary rights to this document are reserved. No reproduction of this document is permitted without the prior written consent of Alcohol Countermeasure Systems.

English.....1

Italiano.....10

Nederlands.....20

Português.....30

Español.....40

Svensk.....50

TABLE OF CONTENTS

EN

Introduction.....1

Disclaimer 1

Assistance.....1

Safety and precautions.....1

Getting started.....2

Operation.....2

Taking a breath test.....3

Significance of breath test results.....4

Display.....4

BrAC format 5

Battery power.....5

Battery strength indicator.....5

Battery install.....5

Ambient temperature 5

Troubleshooting 6

Warranty 6

Service.....6

Ordering mouthpieces 6

Disposal at the end of service life.....7

INTRODUCTION

Thank you for purchasing the ALERT J4X breath alcohol tester, a device designed for industrial and traffic safety needs.

This tester accurately measures Breath Alcohol Concentration (BrAC). It may take up to 60 minutes to reach the highest BrAC after the last consumption of alcohol.

Each person reacts uniquely to the consumption of alcohol and may become impaired at a point below the legal limit.

DISCLAIMER

Sale of the ALERT J4X breath alcohol tester is on the express condition that neither the manufacturer nor the vendor of the device shall be held responsible for the accuracy of any breath test reading obtained from the device, nor liable for any loss, damage, injury or other consequence resulting, directly or indirectly from the use thereof.

ASSISTANCE

Contact ACS for assistance:

Email: info@acs-corp.com

Website: www.acs-corp.com

SAFETY AND PRECAUTIONS

- Use this tester for its intended purpose only
- Do not blow smoke or fluids into the mouthpiece, as doing so may damage the sensor
- Be aware that alcohol is present in many products such as breath sprays, mouthwash, medicines and in certain foods and beverages, which may distort the BrAC result
- Before testing, wait 20 minutes after drinking or eating and 3 minutes after smoking
- Install AA batteries (alkaline or rechargeable) only
- Turn the tester off before removing the batteries
- Do not store this tester in extreme heat or extreme cold temperatures
- Use the tester within the ambient temperature range of -5 to 40 °C
- Do not disassemble the tester, as this may cause injury and void the warranty
- Keep magnets or mobile devices away from the tester to minimize the potential of electromagnetic interference
- Always use a mouthpiece when blowing into the tester
- When providing a breath test, do not cover the exhaust grid (left side of tester) with your hand

GETTING STARTED

The ALERT J4X breath alcohol tester is simple to use. It measures the alcohol content of the breath (BrAC). The readout is provided on a digital display.

With a one-button operation, and power by battery or car adapter, this tester is well suited to industrial and traffic safety needs.

The parts and basic features of the tester are illustrated as follows:

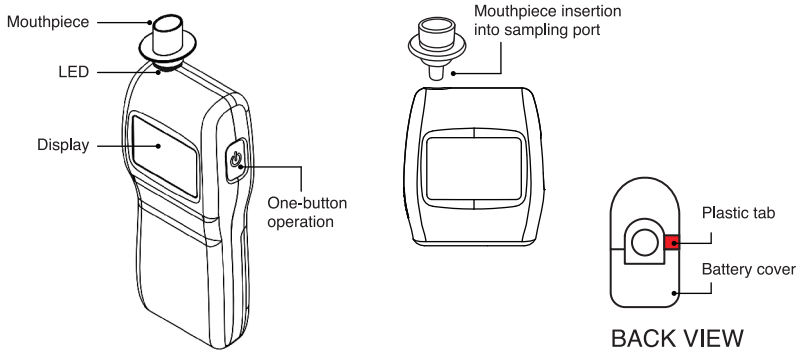

NOTE: In the factory, a plastic tab is inserted between the battery and the electrical connection to conserve battery power during shipment and storage. To operate the tester for the first time, pull the plastic tab from the battery compartment, which is accessible at the back of the tester. You do not need to open the back cover to remove the tab.

OPERATION

ON

Press the power button once to start the tester. The **Wait** icon is displayed briefly during the start-up sequence.

READY

The **Ready** icon is displayed with a white backlight when the tester is ready for use.

TEST

Insert a new mouthpiece and blow steadily into it for 5 seconds. A tone will sound and the sampling port will glow green to indicate a proper flow of breath.

ABORT

A proper sample of breath was not provided. Test again.

READING

The display provides a digital reading, indicating the BrAC range.

NOTE: The reading of the last test completed is retained until a new test is performed. To view the reading, ensure the* Ready *icon is displayed, then press and hold the power button until the results are displayed.

OFF

The ALERT J4X tester will automatically power down after a period of inactivity. Alternatively, press the power button twice in quick succession to turn it off manually.

TAKING A BREATH TEST

To ensure accurate results, insert a new mouthpiece each time the ALERT J4X tester is used.

1. Power on the tester and wait until the **Ready** icon is displayed.
2. Blow steadily and continuously into the mouthpiece.

   A continuous tone will sound and the port will glow green to indicate proper breath flow.

   If the breath sample is intermittent, too hard or too soft, two beeps sound and the **Abort** icon is displayed. Wait until the **Ready** icon is displayed and try the test again.
3. Stop blowing only when the tone ends.

NOTE: A click sound is heard, but continue blowing.

The ALERT J4X tester will analyze the sample and display the BrAC result in a few seconds.

The sampling port will glow red if the alcohol reading is over the legal limit.

ATTENTION!

- ***Alcohol is present in many products such as breath sprays, mouthwash and medicines, as well as in certain foods and beverages, which may distort the BrAC result***
- ***Before testing, wait 20 minutes after eating or drinking and 3 minutes after smoking***

SIGNIFICANCE OF BREATH TEST RESULTS

The results of breath analysis are presented digitally and may be interpreted as follows. The following chart expresses BrAC in the measuring units of mg/L.

BrAC (mg/L)	SIGNIFICANCE
0.05	Not associated with a positive measure of alcohol
0.10	Not necessarily indicative of alcohol consumption
≥0.25	Positive alcohol control and unsafe to drive a vehicle

BrAC readings up to 0.05 mg/L may appear from naturally occurring substances in the body and are not associated with a positive measure of alcohol.

Readings up to 0.10 mg/L may occur from alcohol contamination from foods, beverages or medicines and are not necessarily indicative of alcohol consumption.

Readings of 0.25 mg/L and greater are indicative of a level of alcohol at which it is unsafe to drive a vehicle and may lead to a traffic violation.

DISPLAY

The ALERT J4X tester display provides the unit of measure (refer to the “BrAC Formats” section), a three-digit readout of BrAC, error messages (refer to the “Troubleshooting” section) and the following icons:

ICON	DESCRIPTION
	Wait
	Ready – take a breath sample
	Error – refer to the “Troubleshooting” section
	Abort – breath sample incomplete
	Ambient temperature is between -5 and 15 ºC
	Battery strength indicator

BrAC FORMAT

The units of measurement displayed on the ALERT J4X are shown at the top of the screen and have been formatted to meet legal standard requirements (according to each country).

BATTERY POWER

The ALERT J4X tester requires 2 AA batteries (alkaline or rechargeable) in order to operate.

Within ideal conditions (room temperature of 20 °C), this tester can perform 1,000 tests with a set of new batteries.

BATTERY STRENGTH INDICATOR

The **Battery Strength** icon is displayed on the lower right corner of the display when the unit is powered on.

When the **Battery Strength** icon flashes, the batteries require changing.

If the **E01** error message is displayed, there is insufficient power to continue using the tester.

BATTERY INSTALL

To install new batteries, turn the tester off and remove the back battery cover by pushing down on the indent button and sliding the cover back.

AMBIENT TEMPERATURE

Operate the ALERT J4X breath alcohol tester within the ambient temperature range of -5 to 40 °C.

TROUBLESHOOTING

The ALERT J4X breath alcohol tester requires calibration each year to maintain accuracy. When calibration is due, **CAL** is displayed.

INCIDENT / MESSAGE	RESOLUTION
No Power	Remove the plastic tab from the battery compartment
No Test	Review the “Taking a Breath Test” section. Contact ACS for assistance
CAL	Calibration is due. Contact ACS for service
E01	Change the batteries
E02-E05, E15, E16	Power the tester off and power back on. If the problem persists, contact ACS
E06 - E08	Temperature error - the ALERT J4X is outside the temperature range (-5 to 40 °C) and cannot operate in accordance with the standard EN 15 964
E09-E25	A self-diagnosis procedure has detected an error in the internal operation. Contact ACS for service

WARRANTY

The ALERT J4X breath alcohol tester is warranted against defects in materials or workmanship for 1 year from the date of purchase. During the warranty period, Alcohol Countermeasure Systems agrees to replace or repair any unit or part that in its judgement is found to be defective, providing the defect is not due to damage or misuse.

SERVICE

Units requiring service should be packed securely and shipped prepaid to an authorized Service Centre.

ORDERING MOUTHPIECES

Contact ACS or visit shopacs.com for Mouthpieces (Bag of 25), ACS Part Number: 95-000145 or 95-000141.

DISPOSAL AT THE END OF SERVICE LIFE

When the tester is at the end of service life, you can:

- Return the tester to the distributor
- Contact the local administration in charge of waste management for more information regarding the most appropriate handling methods
- Ask a waste management agency to take possession of the tester for safe handling

INDICE

Introduzione 11

Esclusione di responsabilità 11

Assistenza 11

Sicurezza e precauzioni 12

Per iniziare 12

Funzionamento 13

Esecuzione del test del respiro 14

Significato dei risultati del test del respiro 15

Display 15

Formato BrAC 16

Alimentazione a batteria 16

Indicatore della carica della batteria 16

Installazione della batteria 16

Temperatura ambiente 16

Risoluzione dei problemi 17

Garanzia 17

Assistenza 17

Ordinare boccagli 17

Smaltimento del dispositivo 18

IT

INTRODUZIONE

Grazie per acquistato l'etilometro ALERT J4X, un dispositivo progettato per esigenze di sicurezza industriale e del traffico.

Questo tester misura la concentrazione di alcol nel respiro (BrAC). Possono essere necessari fino a 60 minuti per raggiungere la BrAC più alta dopo l'ultimo consumo di alcol.

Ogni persona reagisce in modo esclusivo al consumo di alcol e può diventare alterata a un punto al di sotto dei limiti legali.

ESCLUSIONE DI RESPONSABILITÀ

La vendita dell'etilometro è a espressa condizione che né il produttore né il fornitore del dispositivo siano responsabili per la precisione dei risultati del test del respiro ottenuti con il dispositivo, né responsabili per perdite, danni, infortuni o altre conseguenze derivanti, direttamente o indirettamente dal suo utilizzo.

ASSISTENZA

Contattare ACS per assistenza:

E-mail: info@acs-corp.com

Sito Web: www.acs-corp.com

SICUREZZA E PRECAUZIONI

- Utilizzare il tester esclusivamente per lo scopo previsto
- Non soffiare fumo o fluidi nel boccaglio altrimenti il sensore può danneggiarsi
- È necessario essere consapevoli che l'alcol è presente in molti prodotti come spray per respirazione, collutorio, farmaci e in alcuni alimenti e bevande, che possono distorcere il risultato BrAC
- Prima di effettuare il test, attendere 20 minuti dopo aver bevuto o mangiato e 3 minuti dopo aver fumato
- Installare solo batterie AA (alcaline o ricaricabili)
- Spegnere il tester prima di rimuovere le batterie
- Non conservare il tester a temperature estremamente calde o estremamente fredde
- Utilizzare il tester a una temperatura ambiente compresa tra -5 e 40 °C
- Non smontare il tester, ciò potrebbe causare infortunio e invalidare la garanzia
- Tenere calamite o dispositivi mobili lontano dal tester per ridurre la possibilità di interferenza elettromagnetica
- Utilizzare sempre un boccaglio quando si soffia nel tester
- Quando si effettua il test del respiro, non coprire la griglia di scarico (lato sinistro del tester) con la propria mano

IT

PER INIZIARE

ALERT J4X è un etilometro semplice da utilizzare. Esso misura l'alcol contenuto nel respiro (BrAC). La lettura è fornita su un display digitale.

Con il funzionamento a pulsante unico, e l'alimentazione a batteria o mediante adattatore per auto, questo etilometro è idoneo per le esigenze di sicurezza industriale e del traffico.

Le parti e le caratteristiche di base dell'etilometro sono illustrate di seguito:

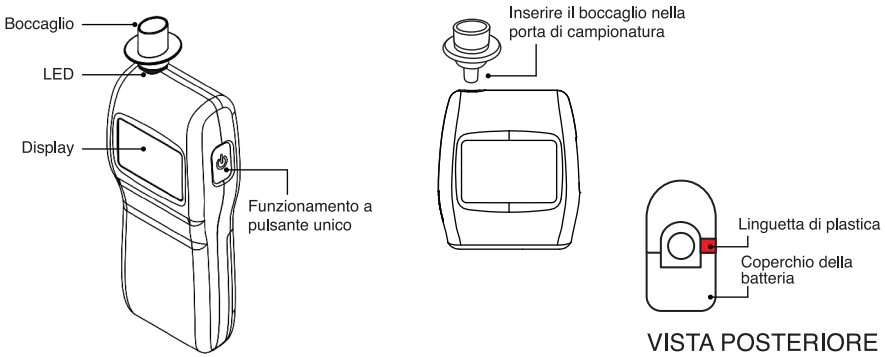

NOTA: In fabbrica, è inserire una linguetta di plastica tra la batteria e il collegamento elettrico per conservare la carica della batteria durante la spedizione e la conservazione. Per utilizzare l'etilometro per la prima volta, tirare la linguetta di plastica dal vano della batteria, che è accessibile sul lato posteriore dell'etilometro. Non è necessario aprire il coperchio posteriore per rimuovere la linguetta.

FUNZIONAMENTO

ACCENSIONE

Premere il pulsante di accensione una volta per avviare l'etilometro. L'icona **Attendere** è visualizzata brevemente durante la sequenza di avvio.

PRONTO

L'icona **Pronto** è visualizzata con una retroilluminazione bianca quando l'etilometro è pronto all'uso.

TEST

Inserire un nuovo boccaglio e soffiare costantemente per 5 secondi. Verrà emesso un segnale acustico e la porta si illuminerà in verde per indicare un respiro adeguato.

INTERRUZIONE

Non è stato fornito un campione idoneo. Eseguire nuovamente il test.

LETTURA

Il display fornisce una lettura digitale, che indica l'intervallo BrAC.

NOTA: La lettura dell'ultimo test completato è conservata fino all'esecuzione di un nuovo test. Per visualizzare la lettura, assicurarsi che l'icona **Pronto** ***sia visualizzata, quindi premere e tenere premuto il pulsante di accensione fino a quando i risultati non sono visualizzati.***

SPEGNIMENTO

L'etilometro ALERT J4X si spegne automaticamente dopo un periodo di inattività. In alternativa, premere il pulsante di accensione due volte in rapida successione per spegnerlo manualmente.

ESECUZIONE DEL TEST DEL RESPIRO

Per assicurare risultati precisi, inserire un nuovo boccaglio ogni volta che si usa il tester ALERT J4X.

1. Accendere l'etilometro e attendere che l'icona **Pronto** sia visualizzata.
2. Soffiare in modo costante e continuo nel boccaglio.

   Verrà emesso un segnale acustico continuo e la porta si illuminerà in verde per indicare un soffio adeguato.

   Se il campione di respiro è intermittente, troppo forte o troppo debole, si sentono due bip ed è visualizzata l'icona **Interruzione**. Attendere fino a quanto l'icona **Pronto** è visualizzata e riprovare il test.
3. Smettere di soffiare solo all'arresto del segnale.

NOTA: Si avvertirà un clic, continuare a soffiare.

L'etilometro ALERT J4X analizzerà il campione e visualizzerà il risultato BrAC in pochi secondi.

La porta di campionatura si accende rossa se la lettura dell'alcol è oltre il limite legale.

ATTENZIONE!

- ***L'alcol è presente in molti prodotti come spray per respirazione, collutorio, farmaci e in alcuni alimenti e bevande, che possono distorcere il risultato BrAC***
- ***Prima di effettuare il test, attendere 20 minuti dopo aver bevuto o mangiato e 3 minuti dopo aver fumato***

IT

SIGNIFICATO DEI RISULTATI DEL TEST DEL RESPIRO

I risultati dell'analisi del respiro sono presentati in modo digitale e possono essere interpretati come segue. La tabella seguente esprime BrAC nelle unità di misura di mg/L.

BrAC (mg/L)	SIGNIFICATO
0,05	Non associato a una misura positiva dell'alcol
0,10	Non necessariamente indicativo di consumo di alcol
≥0,25	Controllo alcol positivo e non sicuro guidare un veicolo

Letture BrAC fino a 0,5 mg/L possono apparire da sostanze che si sviluppano in modo naturale nel corpo e non sono associate a una misura positiva dell'alcol.

Letture fino a 0,10 mg/L possono verificarsi da contaminazione da alcol da alimenti, bibite o medicine e non sono necessariamente indicative di consumo di alcol.

Letture di 0,25 mg/L e superiori sono indicative di un livello di alcol a cui non è sicuro guidare un veicolo e possono condurre a una violazione del codice della strada.

DISPLAY

Il display dell'etilometro ALERT J4X fornisce l'unità di misura (fare riferimento alla sezione "Formato BrAC"), una lettura a tre cifre del BrAC, messaggi di errore (fare riferimento alla sezione "Risoluzione dei Problemi") e le seguenti icone:

ICONA	DESCRIZIONE
	Attendere
	Pronto – fornire un campione di respiro
	Errore – fare riferimento alla sezione "Risoluzione dei problemi"
	Interruzione – campione di respiro incompleto
	Temperatura ambiente tra -5 e 15 ºC
	Indicatore della carica della batteria

FORMATO BrAC

Le unità di misura visualizzate su ALERT J4X sono mostrate nella parte alta dello schermo e sono state formattate per soddisfare i requisiti standard legali (a seconda del paese).

ALIMENTAZIONE A BATTERIA

L'etilometro ALERT J4X richiede 2 batterie AA (alcaline o ricaricabili) per funzionare.

In condizioni ideali (temperatura ambiente di 20 °C), questo etilometro può eseguire 1.000 test con un set di batterie nuove.

IT

INDICATORE DELLA CARICA DELLA BATTERIA

L'icona di **Carica della batteria** appare nell'angolo in basso a destra del display quando l'unità è accesa.

Quando l'icona di **Carica della batteria** lampeggia, le batterie devono essere sostituite.

Se appare il messaggio **E01**, non c'è alimentazione sufficiente per continuare a utilizzare l'etilometro.

INSTALLAZIONE DELLA BATTERIA

Per installare nuove batterie, spegnere l'etilometro e rimuovere il coperchio posteriore premendo verso il basso il pulsante in corrispondenza della rientranza e facendo scorrere il coperchio all'indietro.

TEMPERATURA AMBIENTE

Utilizzare l'etilometro ALERT J4X a una temperatura ambiente compresa tra -5 e 40 °C.

RISOLUZIONE DEI PROBLEMI

L'etilometro ALERT J4X richiede calibrazione ogni anno per mantenere la sua precisione. Quando è necessaria la calibrazione, appare **CAL**.

INCIDENTE / MESSAGGIO	RISOLUZIONE
Nessuna alimentazione	Rimuovere la linguetta di plastica dal vano batteria
Nessun test	Si veda la sezione "Esecuzione del Test del Respiro". Contattare ACS per assistenza
CAL	Necessaria calibrazione. Contattare ACS per assistenza
E01	Sostituire le batterie
E02-E05, E15, E16	Spegnere e riaccendere il test. Se il problema persiste, contattare ACS
E06 - E08	Errore temperatura - ALERT J4X è fuori dall'intervallo di temperatura (da -5 a 40 °C) e non può funzionare secondo la direttiva EN 15 964
E09-E25	Una procedura di autodiagnosi ha rilevato un errore di funzionamento interno. Contattare ACS per assistenza

GARANZIA

L'etilometro ALERT J4X è garantito da difetti materiali o manodopera per 1 anno dalla data di acquisto. Durante il periodo di garanzia, Alcohol Countermeasure Systems accetta di sostituire o riparare l'unità o sua parte, che a suo giudizio è trovata essere difettosa, ammesso che il difetto non sia dovuto a danneggiamento o abuso.

ASSISTENZA

ULe unità che richiedono assistenza devono essere confezionate in modo sicuro e spedite prepagate a un Centro Assistenza autorizzato.

ORDINARE BOCCAGLI

Contattare ACS o visitare shopacs.com per i boccagli (sacchetto da 25), Numero Parte ACS: 95-000145 o 95-000141.

SMALTIMENTO DEL DISPOSITIVO

Quando il tester è alla fine del suo ciclo di vita, è possibile:

- Restituire il tester al distributore
- Contattare l’amministrazione locale responsabile della gestione dei rifiuti per maggiori informazioni relative ai metodi di smaltimento più appropriati
- Chiedere a un’agenzia di gestione dei rifiuti di farsi carico del tester per uno smaltimento sicuro

INHOUDSOPGAVE

Inleiding 21

Vrijwaring 21

Ondersteuning 21

Veiligheid en voorzorgsmaatregelen 21

Van start 22

Bediening 23

Een ademtest afnemen 24

Betekenis van ademtestresultaten 24

Scherm 25

AAG-notatie 25

Batterijvoeding 25

Batterijlaadindicator 25

Batterijen plaatsen 26

Omgevingstemperatuur 26

Problemen oplossen 26

Garantie 27

Service 27

Bestellen van mondstukken 27

Afvoer aparaat aan het eind van de levensduur 27

NL

INLEIDING

Hartelijk dank voor uw aanschaf van de alcolholblaastester ALERT J4X, een apparaat dat ontworpen is voor de veiligheid in de industrie en het verkeer.

Deze tester meet nauwkeurig het ademalcoholgehalte (AAG). Het kan tot 60 minuten na de laatste alcoholconsumptie duren voordat het hoogste AAG bereikt wordt.

Elke persoon reageert anders op de consumptie van alcohol en kan al onder invloed zijn op een lager punt dan de wettelijk toegestane limiet.

VRIJWARING

Verkoop van de alcolholblaastester ALERT J4X is onder de uitdrukkelijke voorwaarde dat noch de fabrikant, noch de verkoper van het apparaat verantwoordelijk gehouden kan worden voor de juistheid van het ademtestresultaat van het apparaat, noch aansprakelijk voor enig verlies, schade, letsel of ander gevolg direct of indirect voortvloeiend uit het gebruik ervan.

ONDERSTEUNING

Neem voor ondersteuning contact op met ACS:

E-mail: info@acs-corp.com

Website: www.acs-corp.com

VEILIGHEID EN VOORZORGSMAATREGELEN

- Gebruik deze tester alleen voor het beoogde doel
- Blaas geen rook of vloeistoffen in het mondstuk, omdat daardoor de sensor kan beschadigen
- Houd er rekening mee dat alcohol aanwezig is in veel producten, zoals mondsprays, mondwater, geneesmiddelen en sommige voedingsmiddelen en dranken, wat het AAG-resultaat kan beïnvloeden
- Wacht alvorens te testen 20 minuten na eten of drinken en 3 minuten na roken
- Plaats alleen AA-batterijen (alkaline of oplaadbaar)
- Schakel de tester uit alvorens de batterijen te verwijderen
- Bewaar deze tester niet bij extreem hoge of extreem lage temperaturen
- Gebruik de tester bij een omgevingstemperatuur tussen -5 en 40 °C
- De tester niet demonteren, omdat dit letsel kan veroorzaken en de garantie ongeldig maakt
- Houd magneten of mobiele apparaten uit de buurt van de tester om de kans op elektromagnetische interferentie tot een minimum te beperken

- Gebruik altijd een mondstuk om in de tester te blazen
- Tijdens het uitvoeren van een ademtest het uitlaatrooster (linkerkant van tester) niet met uw hand afdekken

VAN START

De alcolholblaastester ALERT J4X is eenvoudig te gebruiken. De tester meet het alcoholgehalte in de adem (AAG). De meetwaarde wordt weergegeven op een digitaal scherm.

Dankzij de eenknopsbediening en de voeding via batterij of autoadapter is deze tester uitstekend geschikt voor de veiligheid in de industrie en het verkeer.

De onderdelen en de basisfuncties van de tester worden hieronder weergegeven:

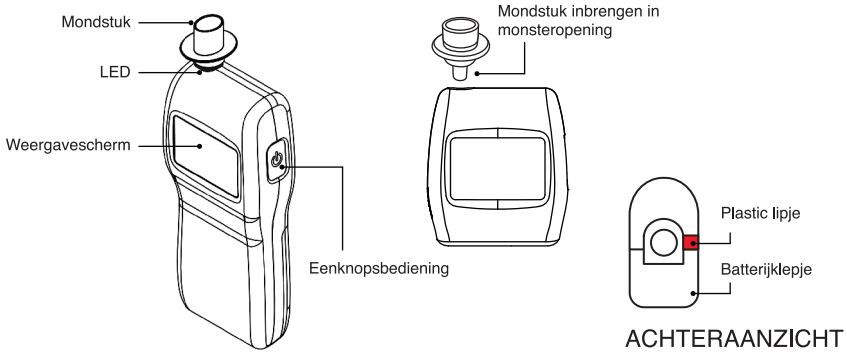

OPMERKING: In de fabriek is een plastic lipje tussen de batterij en het elektrisch contactpunt geplaatst om batterijlading te sparen tijdens transport en opslag. Voor het eerste gebruik van de tester dient dit plastic lipje verwijderd te worden uit het batterijcompartiment, dat toegankelijk is via de achterkant van de tester. U hoeft het klepje niet te openen om het lipje te verwijderen.

NL

BEDIENING

AAN

Druk een keer op de aan-uitknop om de tester in te schakelen. Het pictogram **Wachten** wordt kort weergegeven tijdens de opstartprocedure.

KLAAR

Het pictogram **Klaar** wordt weergegeven met witte achtergrondverlichting wanneer de tester klaar is voor gebruik.

TEST

Plaats een nieuw mondstuk en blaas daar gelijkmatig in gedurende 5 seconden. Er klinkt een geluidssignaal en de aansluitpoort licht groen op ten teken van een correcte ademstroom.

AFBREKEN

Er is geen correct ademmonster verschaft. Test opnieuw.

MEETWAARDE

Het scherm toont een digitale meetwaarde, die het AAG-bereik aangeeft.

OPMERKING: De meetwaarde van de laatst voltooide meting wordt bewaard tot een nieuwe test wordt uitgevoerd. Om de meetwaarde te bekijken, controleert u of het pictogram* Klaar *wordt weergegeven en houdt u de aan-uitknop ingedrukt totdat de resultaten worden getoond.

UIT

De test ALERT J4X schakelt automatisch uit na een bepaalde periode van inactiviteit. U kunt ook twee keer kort achter elkaar op de aan-uitknop drukken om het apparaat handmatig uit te schakelen.

EEN ADEMTEST AFNEMEN

Om nauwkeurige resultaten te garanderen, plaatst u voor elke gebruik van de tester ALERT J4X een nieuw mondstuk.

1. Schakel de tester in en wacht totdat het pictogram **Klaar** wordt weergegeven.
2. Blaas gestaag en ononderbroken in het mondstuk.

   Er klinkt een ononderbroken geluidssignaal en de aansluitpoort licht groen op ten teken van een correcte ademstroom.

   Als de ademstroom onderbroken wordt of te hard of te zacht is, klinken er twee piepjes en wordt het pictogram **Afbreken** weergegeven. Wacht totdat het pictogram **Klaar** wordt weergegeven en voer de test opnieuw uit.
3. Stop pas met blazen als het geluidssignaal stopt.

OPMERKING: Er is een klik hoorbaar, maar blijf blazen.

De tester ALERT J4X analyseert het monster en geeft na een paar seconden het AAG-resultaat weer.

De aansluitpoort licht rood op als de alcoholwaarde de wettelijke limiet overschrijdt.

LET OP!!

- ***Alcohol is aanwezig in veel producten, zoals mondsprays, mondwater, geneesmiddelen en sommige voedingsmiddelen en dranken, wat het AAG-resultaat kan beïnvloeden***
- ***Wacht alvorens te testen 20 minuten na eten of drinken en 3 minuten na roken***

NL

BETEKENIS VAN ADEMTESTRESULTATEN

De resultaten van de ademanalyse worden digitaal weergegeven en kunnen als volgt geïnterpreteerd worden. De volgende tabel geeft het AAG aan in de meeteenheid mg/L.

BrAC (mg/L)	BETEKENIS
0,05	Niet gekoppeld aan een positieve meting van alcohol
0,10	Niet noodzakelijkerwijs een indicatie van alcoholgebruik
≥0,25	Positieve alcoholcontrole en niet veilig om een voertuig te besturen

AAG-waarden tot 0,05 mg/L kunnen veroorzaakt worden door van nature in het lichaam voorkomende stoffen en zijn niet gekoppeld aan een positieve meting van alcohol.

Waarden tot 0,10 mg/L kunnen het gevolg zijn van alcoholverontreiniging door voedingsmiddelen, dranken of medicijnen en zijn niet noodzakelijkerwijs een indicatie van alcoholgebruik.

Waarden van 0,25 mg/L en hoger zijn indicatief voor een alcoholgehalte waarbij het onveilig is om een voertuig te besturen en dat kan leiden tot een verkeersovertreding.

SCHERM

Het weergavescherm van de tester ALERT J4X toont de meeteenheid (zie het hoofdstuk “AAG-notatie”), een driecijferige AAG-waarde, foutmeldingen (zie het hoofdstuk “Problemen Oplossen”) en de volgende pictogrammen:

PICTOGRAM	BESCHRIJVING
	Wachten
	Klaar – neem een ademmonster
	Fout – zie het hoofdstuk “Problemen oplossen”
	Afbreken – ademmonster onvolledig
	Omgevingstemperatuur ligt tussen -5 en 15 ºC
	Batterijlaadindicator

AAG-NOTATIE

De meeteenheden die worden weergegeven op de ALERT J4X staan bovenin het scherm in een notatie die voldoet aan de wettelijke standaardeisen (al naar gelang het land).

BATTERIJVOEDING

De tester ALERT J4X werkt op 2 AA-batterijen (alkaline of oplaadbaar).

Onder ideale omstandigheden (kamertemperatuur van 20 °C) kan deze tester met een stel nieuwe batterijen 1.000 testen uitvoeren.

BATTERIJLAADINDICATOR

De **Batterijlading** wordt weergegeven in de rechterbenedenhoek van het scherm wanneer het apparaat is ingeschakeld.

Als het pictogram **Batterijlading** knippert, moeten de batterijen worden vervangen.

Als de foutmelding **E01** wordt weergegeven, is er onvoldoende stroom om de tester te blijven gebruiken.

BATTERIJEN PLAATSEN

Om nieuwe batterijen te plaatsen, schakelt u de tester uit en verwijdert u het batterijklepje door op de knop in de uitsparing te drukken en het klepje terug te schuiven.

OMGEVINGSTEMPERATUUR

Gebruik de alcolholblaastester ALERT J4X bij een omgevingstemperatuur tussen -5 en 40 °C.

PROBLEMEN OPLOSSEN

De alcolholblaastester ALERT J4X dient elk jaar gekalibreerd te worden ten behoeve van de nauwkeurigheid. Als het apparaat gekalibreerd moet worden, wordt **CAL** weergegeven.

PROBLEEM / BERICHT	OPLOSSING
Geen stroom	Verwijder het plastic beschermlipje uit het batterijcompartiment
Geen test	Zie het hoofdstuk “Een Ademtest Afnemen”. Neem contact op met ACS voor ondersteuning
CAL	Het apparaat moet gekalibreerd worden. Neem contact op met ACS voor service
E01	De batterijen vervangen
E02-E05, E15, E16	Schakel de tester uit en weer aan. Als het probleem aanhoudt, neem dan contact op met ACS
E06 - E08	Verkeerde temperatuur - de ALERT J4X bevindt zich buiten het temperatuurbereik (-5 tot 40 °C) en kan niet functioneren in overeenstemming met de norm EN 15 964
E09-E25	Een zelfdiagnoseprocedure heeft een fout in de interne werking vastgesteld. Neem contact op met ACS voor service

GARANTIE

De alcolholblaastester ALERT J4X is gedurende 1 jaar na de aankoopdatum gegarandeerd vrij van fabricage- en materiaalfouten. Gedurende de garantieperiode vervangt of repareert Alcohol Countermeasure Systems elk apparaat of onderdeel dat naar zijn oordeel defect is, op voorwaarde dat het defect niet het gevolg is van beschadiging of onjuist gebruik.

SERVICE

Apparaten die onderhoud of reparatie nodig hebben, dienen goed verpakt en franco verzonden te worden naar een erkend servicecentrum.

BESTELLEN VAN MONDSTUKKEN

Neem contact op met ACS of ga naar shopacs.com voor mondstukken (zak met 25 stuks), ACS-onderdeelnummer: 95-000145 of 95-000141.

AFVOER APARAAT AAN HET EIND VAN DE LEVENSDUUR

Als de tester aan het einde van zijn levensduur is gekomen, kunt u:

- De tester terugsturen naar de distributeur
- Contact opnemen met de plaatselijke instantie die verantwoordelijk is voor afvalbeheer voor meer informatie over de meest geschikte afvoermethoden
- Een afvalbeheerbedrijf vragen de tester in te nemen ten behoeve van een veilige afhandeling

ÍNDICE

Introdução 31

Aviso de isenção de responsabilidade 31

Assistência 31

Segurança e precauções 31

Início 32

Operação 32

Teste de respiração 33

Significado dos resultados do teste de respiração 34

Visor 35

Formato BrAC 35

Pilhas 35

Instalação das pilhas 36

Temperatura ambiente 36

Resolução de problemas 36

Garantia 36

Assistência técnica 37

Pedido de bocais 37

Eliminação no fim da vida útil 37

PT

INTRODUÇÃO

Obrigado por adquirir o alcoolímetro ALERT J4X, um dispositivo concebido para as necessidades de segurança industrial e de tráfego.

Este alcoolímetro mede com precisão a concentração de álcool (BrAC) no ar expirado. Pode demorar até 60 minutos para atingir o maior nível de BrAC após o último consumo de álcool.

Cada pessoa reage de forma única ao consumo de álcool, e pode ser prejudicada num ponto abaixo do limite legal.

AVISO DE ISENÇÃO DE RESPONSABILIDADE

A venda do alcoolímetro ALERT J4X faz-se sob a condição expressa de que nem o fabricante, nem o vendedor do dispositivo devem ser responsabilizados pela precisão das leituras dos testes de respiração obtidas com o dispositivo, nem serão responsabilizados por quaisquer perdas, dano, lesão ou outra consequência resultante, direta ou indiretamente da sua utilização.

ASSISTÊNCIA

Para obter assistência técnica entre em contacto com a ACS :

Email: info@acs-corp.com

Website: www.acs-corp.com

SEGURANÇA E PRECAUÇÕES

- Use o alcoolímetro apenas para a sua finalidade
- Não soprar fumo ou fluidos no bocal, porque isso pode danificar o sensor
- Lembre-se de que o álcool está presente em muitos produtos, como sprays de respiração, antisséticos bucais, medicamentos e em certos alimentos e bebidas, o que pode distorcer as leituras de BrAC
- Antes de usar o alcoolímetro, esperar 20 minutos após beber ou comer e 3 minutos depois de fumar
- Usar apenas pilhas AA (alcalinas ou recarregáveis)
- Desligar o alcoolímetro antes de retirar as pilhas
- Não armazenar este alcoolímetro sob temperaturas extremas de calor ou frio
- Usar o alcoolímetro à temperatura ambiente entre -5 e 40 °C
- Não desmontar o alcoolímetro, já que isso pode causar ferimentos e anular a garantia
- Manter os ímanes ou dispositivos móveis afastados do alcoolímetro para minimizar as possibilidades de interferências eletromagnéticas

- Utilizar sempre um bocal ao soprar no alcoolímetro
- Ao fazer um teste de expiração, não cobrir a grade de exaustão (lado esquerdo do alcoolímetro) com a mão

INÍCIO

O alcoolímetro ALERT J4X é simples de usar. Mede o teor de álcool do ar expirado (BrAC). A leitura é fornecida num visor digital.

Este alcoolímetro, operado com um botão e alimentado por pilhas ou adaptador para carro, é muito adequado para as necessidades de segurança industrial e de tráfego.

As peças e características básicas do alcoolímetro são ilustradas a seguir:

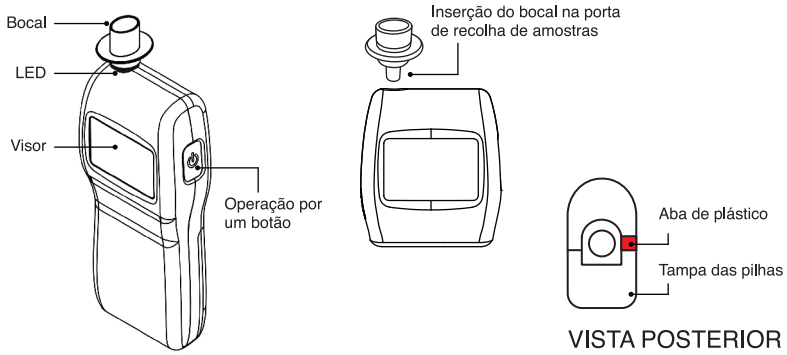

NOTA: Na fábrica, é inserida uma aba de plástico entre as pilhas e a ligação elétrica para conservar a carga das pilhas durante o transporte e o armazenamento Para operar o alcoolímetro pela primeira vez, puxe a aba de plástico do compartimento das pilhas, que pode ser acedida na parte posterior do dispositivo. Não é necessário abrir a tampa posterior para remover a aba.

PT

OPERAÇÃO

LIGAR

Prima o botão de alimentação uma vez para ligar o alcoolímetro. O ícone **Wait** é exibido brevemente durante a sequência de inicialização.

PRONTO

O ícone **Pronto** é exibido com uma luz de fundo branca, quando o alcoolímetro estiver pronto a ser utilizado.

TESTE

Inserir um novo bocal e soprar firmemente durante 5 segundos. Será emitido um som e a porta ficará verde para indicar um fluxo de ar adequado.

ABORTAR

Não foi fornecida uma amostra de ar adequada. Testar novamente.

LEITURA

O visor fornece uma leitura digital, indicando o intervalo de BrAC.

NOTA: A leitura do último teste concluído é mantida até se realizar um novo teste. Para visualizar a leitura, certifique-se de que o ícone* Pronto *é exibido e, em seguida, prima e mantenha premido o botão de alimentação até os resultados serem exibidos.

DESLIGAR

O alcoolímetro ALERT J4X desligar-se-á de forma automática depois de um período de inatividade. Em alternativa, prima o botão de alimentação duas vezes seguidas para desligá-lo manualmente.

TESTE DE RESPIRAÇÃO

Para garantir resultados precisos, inserir um novo bocal cada vez que o alcoolímetro ALERT J4X for usado.

1. Ligar o alcoolímetro e esperar até o ícone **Pronto** ser exibido.
2. Soprar de maneira firme e contínua no bocal.

   Será emitido um som contínuo e a porta ficará verde indicando fluxo de ar adequado.

   Se a amostra de ar expirado for intermitente, muito forte ou muito fraca, soarão dois bipes e o ícone **Abortar** será exibido. Esperar até o ícone **Pronto** ser exibido para fazer o teste novamente.
3. Parar de soprar apenas quando o som cessar.

NOTA: Será emitido um som de clique, mas continue a soprar.

O alcoolímetro ALERT J4X analisará a amostra e exibirá o resultado de BrAC em poucos segundos.

A porta de recolha de amostras ficará vermelha se a leitura de álcool ficar acima do limite legal

ATENÇÃO!

- ***Muitos produtos como sprays de respiração, antisséticos bucais, medicamentos, assim como em certos alimentos e bebidas, contêm álcool, o que pode distorcer as leituras de BrAC***
- ***Antes de usar o alcoolímetro, esperar 20 minutos após comer ou beber e 3 minutos depois de fumar***

SIGNIFICADO DOS RESULTADOS DO TESTE DE RESPIRAÇÃO

Os resultados da análise do ar expirado são apresentados de forma digital e podem ser interpretados como se segue. O gráfico a seguir mostra o BrAC em unidades de mg/l.

BrAC (mg/l)	SIGNIFICADO
0,05	Não associado a uma medida positiva de álcool
0,10	Não necessariamente indicativo de consumo de álcool
≥0,25	Controlo positivo de álcool e inseguro para conduzir um veículo

Podem ocorrer naturalmente leituras BrAC de até 0,05 mg/l a partir de substâncias no organismo e não estar associadas a medições positivas de álcool.

Podem ocorrer leituras de até 0,10 mg/l devido a contaminação de alimentos, bebidas ou medicamentos com álcool e não indicar necessariamente consumo de álcool.

Leituras de 0,25 mg/l e superiores são indicadoras de um nível de álcool em que não é seguro conduzir um veículo, e são passíveis de uma infração de trânsito.

PT

VISOR

O visor do alcoolímetro ALERT J4X mostra a unidade de medida (consulte a secção “Formato BrAC”), uma leitura de três dígitos do BrAC, mensagens de erros (consulte a secção “Resolução de problemas”) e os seguintes ícones:

ÍCONE	DESCRIÇÃO
	Wait
	Ready – captar uma amostra de ar expirado
	Error – consultar a secção “Resolução de Problemas”
	Abort – amostra de ar expirado incompleta
	A temperatura ambiente está entre -5 e 15 ºC
	Indicador de carga das pilhas

FORMATO BRAC

As unidades de medida exibidas no ALERT J4X aparecem na parte superior do ecrã e foram formatadas para satisfazer os requisitos legais predefinidos (de acordo com cada país).

PILHAS

O alcoolímetro ALERT J4X requer 2 pilhas AA (alcalinas ou recarregáveis) para funcionar.

Em condições ideais (temperatura ambiente de 20 °C), este alcoolímetro pode executar 1.000 testes com um conjunto de pilhas novas.

INDICADOR DE CARGA DAS PILHAS

O ícone **Carga das Pilhas** é exibido no canto inferior direito do visor ao ligar a unidade.

Quando o ícone **Carga das Pilhas** piscar, as pilhas devem ser trocadas.

Se a mensagem de erro **E01** for exibida, não há carga suficiente para continuar a utilizar o alcoolímetro.

INSTALAÇÃO DAS PILHAS

Para instalar pilhas novas, desligue o alcoolímetro e remova a tampa posterior empurrando-a para baixo e deslizando a tampa para trás.

TEMPERATURA AMBIENTE

Operar o alcoolímetro ALERT J4X dentro do intervalo de temperatura ambiente de -5 a 40 °C.

RESOLUÇÃO DE PROBLEMAS

O alcoolímetro ALERT J4X deve ser calibrado uma vez por ano para manter a precisão. Quando a calibração está vencida, é exibida a mensagem **CAL**.

OCORRÊNCIA/ MENSAGEM	RESOLUÇÃO
Sem alimentação	Remover a aba de plástico do compartimento das pilhas
Sem teste	Rever a secção “Teste de respiração”. Contacte a ACS para obter assistência técnica
CAL	A calibração está vencida. Contacte a ACS para solicitar assistência técnica
E01	Trocar as pilhas
E02-E05, E15, E16	Desligar o alcoolímetro e ligar novamente. Se o problema persistir, entre em contacto com a ACS
E06 - E08	Erro de temperatura - o ALERT J4X está fora do intervalo de temperatura (-5 a 40 °C) e não podeoperar em conformidade com a norma EN 15 964
E09-E25	Um procedimento de autodiagnóstico detetou um erro na operação interna. Contacte a ACS para solicitar assistência técnica

GARANTIA

O alcoolímetro ALERT J4X tem garantia de um ano para defeitos de material ou fabrico a partir da data de compra. Durante o período de garantia, a Alcohol Countermeasure Systems concorda em substituir ou reparar qualquer unidade ou peça que, a seu critério, se encontre com defeito, desde que o problema não tenha sido provocado por danos ou utilização inadequada.

ASSISTÊNCIA TÉCNICA

As unidades que precisam de assistência técnica devem ser embaladas de forma segura e enviadas como encomenda pré-paga a um Centro de Assistência técnica autorizado.

PEDIDO DE BOCAIS

Contacte a ACS ou visite shopacs.com para consultar bocais (Pacote de 25), Número da peça ACS: 95-000145 ou 95-000141.

ELIMINAÇÃO NO FIM DA VIDA ÚTIL

Quando o alcoolímetro estiver no final da vida útil, poderá:

- Devolver o alcoolímetro ao distribuidor
- Entrar em contacto com a administração local responsável pela gestão de resíduos para obter mais informações sobre os métodos mais adequados de manipulação
- Pedir que uma agência de gestão de resíduos receba o alcoolímetro para garantir o manuseamento seguro

PT

TABLA DE CONTENIDO

Introducción 41

Condiciones 41

Asistencia 41

Seguridad y precauciones 41

Procedimientos iniciales 42

Operación 42

Cómo realizar una prueba de aliento 43

Significados de los resultados de pruebas de aliento 44

Pantalla 45

Formato BrAC 45

Carga de la batería 45

Indicador de carga de batería 46

Cómo instalar las baterías 46

Temperatura ambiente 46

Resolución de problemas 46

Garantía 47

Reparación 47

Cómo encargar boquillas 47

Cómo desechar al finalizar la vida útil 47

ES

INTRODUCCIÓN

Gracias por comprar el alcoholímetro ALERT J4X, un dispositivo diseñado tanto para el sector industrial como para el de seguridad de tránsito.

Este alcoholímetro mide con precisión la concentración de alcohol en el aliento (BrAC). Puede suponer hasta 60 minutos llegar al BrAC más elevado después del último consumo de alcohol.

Cada persona reacciona de manera diferente ante el consumo de alcohol y puede verse afectada por debajo del límite legal.

CONDICIONES

La venta del alcoholímetro ALERT J4X se produce bajo las condiciones expresas de que ni el fabricante ni el proveedor del dispositivo serán responsables de la precisión de cualquier prueba de aliento ni por cualquier pérdida, daño, lesión o cualquier otra consecuencia que resulte (directa o indirectamente) de su uso.

ASISTENCIA

Si necesita asistencia, póngase en contacto con ACS:

Email: info@acs-corp.com

Website: www.acs-corp.com

SEGURIDAD Y PRECAUCIONES

- Utilice este alcoholímetro solo para los fines previstos
- No permita que la boquilla entre en contacto con humo o cualquier líquido ya que esto puede dañar el sensor
- Tenga en cuenta que el alcohol está presente en muchos productos, como rociadores para el aliento, enjuagues bucales, medicamentos, y en algunos alimentos y bebidas, lo que puede alterar el resultado de BrAC
- Antes de realizar una prueba, espere 20 minutos si ha bebido o comido y 3 minutos si ha fumado
- Instale solamente pilas AA (alcalinas o recargables)
- Apague el probador antes de quitar las baterías
- No almacene este alcoholímetro en lugares con temperaturas muy elevadas o de frío extremo
- Utilice el alcoholímetro a una temperatura ambiente de -5 a 40 °C
- No desmonte el probador, ya que esto podría ocasionar daños e invalidar la garantía

- Mantenga imanes o dispositivos móviles lejos del alcoholímetro para disminuir la posible interferencia electromagnética
- Siempre que sople en el alcoholímetro, utilice una boquilla
- Al realizar una prueba de aliento, no cubra con la mano la rejilla de escape (lado izquierdo del alcoholímetro)

PROCEDIMIENTOS INICIALES

El alcoholímetro ALERT J4X es fácil de usar. Mide la concentración de alcohol en el aliento (BrAC). La lectura del resultado se visualiza en una pantalla digital.

Debido a que funciona con un solo botón y se alimenta mediante batería o adaptador para vehículo, este alcoholímetro se adapta a las necesidades del sector tanto industrial como de la seguridad de tránsito.

A continuación, se ilustran las partes y las características básicas del alcoholímetro:

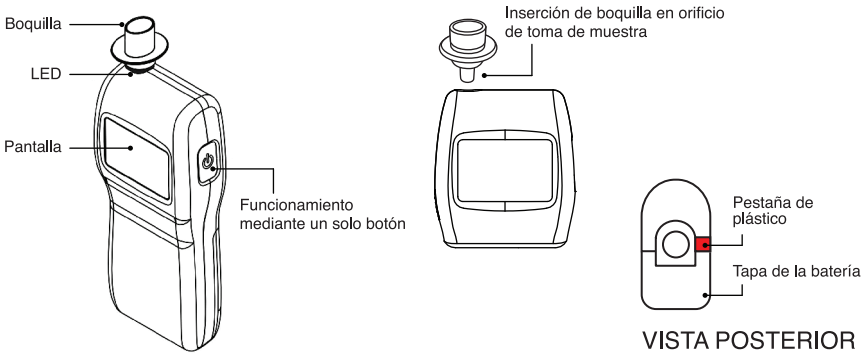

NOTA: En la fábrica, se inserta una pestaña de plástico entre la batería y la conexión eléctrica para conservar la carga de la batería durante el envío y el almacenamiento. Para utilizar el probador por primera vez , quite la pestaña de plástico del compartimiento de la batería, en la parte posterior del probador. No necesita abrir la tapa posterior para extraer la pestaña.

OPERACIÓN

ON

Presione el botón de encendido una vez para iniciar el alcoholímetro. Durante la secuencia de encendido, se visualizará el icono de **Espera**.

LISTO

Cuando el alcoholímetro esté listo para utilizarse, se visualizará el icono **Listo** con una luz de fondo blanca.

ES

PRUEBA

Inserte una nueva boquilla y utilícela para soplar de manera constante durante 5 segundos. Se producirá un pitido y el orificio de toma de muestra se iluminará en color verde, indicando que el flujo de aire es adecuado.

CANCELAR

No se proporcionó una muestra de aire adecuada. Vuelva a realizar la prueba.

LECTURA

La pantalla ofrece una lectura digital, que indica el rango de BrAC.

NOTA: La lectura de la última prueba realizada se mantiene visible hasta que se realice una nueva prueba. Para ver la lectura, asegúrese de que se visualice el icono* Listo*, y después presione y mantenga presionado el botón de encendido hasta que se visualicen los resultados.

OFF

El alcoholímetro ALERT J4X se apagará automáticamente después de un periodo de inactividad. Otra alternativa es presionar el botón de encendido dos veces rápidamente para apagar el dispositivo manualmente.

CÓMO REALIZAR UNA PRUEBA DE ALIENTO

Para garantizar resultados exactos, coloque una boquilla nueva cada vez que utilice el alcoholímetro ALERT J4X.

1. Encienda el dispositivo y espere hasta que se visualice el icono **Listo**.
2. Sople de manera continua e ininterrumpida en la boquilla.

   Se producirá un pitido continuo y el orificio de toma de muestra se iluminará en color verde, indicando que el flujo de aire es adecuado.

   Si la muestra de aliento es intermitente, se ha soplado demasiado fuerte o demasiado lento, se producirán dos pitidos y se visualizará el icono **Cancelar**. Espere hasta que se visualice el icono **Listo** y repita la prueba.
3. Deje de soplar cuando finalice el pitido.

NOTA: Se oirá un clic pero siga soplado.

El alcoholímetro ALERT J4X analizará la muestra y visualizará en pocos segundos el resultado de BrAC.

El orificio de muestra se iluminará de color rojo si la lectura de alcohol supera el límite legal.

¡ATENCIÓN!

- ***El alcohol está presente en muchos productos, como rociadores de aliento, enjuagues bucales y medicamentos, así como en algunos alimentos y bebidas, lo que puede alterar el resultado de BrAC***
- ***Antes de realizar la prueba, espere 20 minutos si ha bebido o comido, y 3 minutos si ha fumado***

SIGNIFICADOS DE LOS RESULTADOS DE PRUEBAS DE ALIENTO

Los resultados del análisis de aliento se presentan digitalmente y pueden interpretarse del siguiente modo. El siguiente cuadro expresa BrAC en las unidades de medida mg/l.

BrAC (mg/l)	SIGNIFICADO
0,05	No se relaciona con una medición positiva de alcohol
0,10	No indica necesariamente el consumo de alcohol
≥0,25	Control positivo de alcohol e inseguro para conducir un vehículo

Las lecturas de BrAC de hasta 0,05 mg/l pueden darse debido a sustancias que se encuentran naturalmente en el cuerpo y no están relacionadas con una medición positiva de alcohol.

Las lecturas de hasta 0,10 mg/l pueden darse debido a la contaminación por alcohol proveniente de alimentos, bebidas o medicamentos y no necesariamente indican el consumo de alcohol.

Las lecturas de 0,25 mg/l o más indican un nivel de alcohol con el que se considera peligroso conducir un vehículo y puede conllevar una infracción de circulación.

ES

PANTALLA

La pantalla del alcoholímetro ALERT J4X proporciona la unidad de medida (consulte la sección “Formato BrAC”), una lectura de BrAC de tres dígitos, mensajes de error (consulte la sección “Solución de Problemas”) y los siguientes iconos:

ICONO	DESCRIPCIÓN
	Espere
	Listo: Tome una muestra de aliento
	Error: Consulte la sección “Solución de Problemas”
	Cancelar: Muestra de aliento incompleta
	La temperatura ambiente es de entre -5 y 15 ºC
	Indicador de carga de la batería

FORMATO BrAC

Las unidades de medida visualizadas en el ALERT J4X se muestran en la parte superior de la pantalla y se han formateado para cumplir los requisitos legales estándar (según cada país).

CARGA DE LA BATERÍA

El alcoholímetro ALERT J4X requiere 2 pilas AA (alcalinas o recargables) para poder funcionar.

En condiciones ideales (temperatura ambiente de 20 °C), este dispositivo puede realizar 1000 pruebas con un juego de baterías nuevas.

INDICADOR DE CARGA DE BATERÍA

Al encender la unidad, el icono **Nivel de Carga de la Batería** se visualizará en la esquina inferior derecha de la pantalla.

Cuando el icono **Nivel de Carga de la Batería** parpadee, deberá cambiar las baterías.

Si se visualiza el mensaje de error **E01**, la carga de la batería no es suficiente para que el dispositivo siga funcionando.

CÓMO INSTALAR LAS BATERÍAS

Para instalar baterías nuevas, apague el dispositivo y quite la cubierta de la batería presionando la hendidura y deslizando la cubierta.

TEMPERATURA AMBIENTE

Utilice el alcoholímetro ALERT J4X dentro del rango de temperaturas ambiente que va entre -5 y 40 °C.

RESOLUCIÓN DE PROBLEMAS

El alcoholímetro ALERT J4X se debe calibrar una vez al año para mantener su precisión. Al llegar la fecha de calibración, se visualizará el mensaje **CAL**.

INCIDENTE/MENSAJE	RESOLUCIÓN
No hay alimentación	Retire la pestaña de plástico del compartimiento de la batería
No se efectúa la prueba	Revise la sección “Cómo Realizar una Prueba de Aliento”. Si necesita asistencia, póngase en contacto con ACS
CAL	Fecha límite de la calibración. Si necesita reparar el dispositivo, póngase en contacto con ACS
E01	Cambie las baterías
E02-E05, E15, E16	Apague el dispositivo y vuelva a encenderlo. Si el problema persiste, póngase en contacto con ACS
E06 - E08	Error de temperatura: el alcoholímetro ALERT J4X está fuera del rango de temperatura (-5 a 40 °C) y no puede funcionar de acuerdo con la norma EN 15 964
E09-E25	Un procedimiento de autodiagnóstico ha detectado un error en el funcionamiento interno. Si necesita reparar el dispositivo, póngase en contacto con ACS

GARANTÍA

El alcoholímetro ALERT J4X tiene garantía contra defectos en los materiales o de fabricación durante 1 año a partir de la fecha de compra. Durante el periodo de garantía, Alcohol Countermeasure Systems se compromete a reemplazar o reparar cualquier unidad o pieza que usted considere defectuosa, siempre que el defecto no se deba a daños o al uso inapropiado.

REPARACIÓN

Las unidades que requieran reparación deberán ser embaladas de manera segura y enviadas con el porte previamente pagado a un Centro de Servicio autorizado.

CÓMO ENCARGAR BOQUILLAS

Póngase en contacto con ACS o visite shopacs.com para encargar boquillas (bolsa de 25), número de pieza de ACS: 95-000145 o 95-000141.

CÓMO DESECHAR AL FINALIZAR LA VIDA ÚTIL

Cuando el alcoholímetro esté al final de su vida útil, usted podrá realizar lo siguiente:

- Devolver el alcoholímetro al distribuidor
- Ponerse en contacto con la administración local encargada de la gestión de desechos para obtener más información sobre los métodos de manipulación más adecuados
- Pedir a una agencia de gestión de residuos tomar posesión del alcoholímetro para una manipulación segura

INNEHÅLLSFÖRTECKNING

Inledning.....51

Friskrivningsklausul.....51

Hjälp och råd.....51

Säkerhet och försiktighetsåtgärder.....51

Komma igång.....52

Drift.....52

Göra utandningsprov.....53

Betydelsen av utandningsprovets resultat.....54

Display.....54

BrAC -format.....55

Batteridrift.....55

Batteristyrkeindikator.....55

Installera batteri.....55

Omgivande temperatur.....55

Felsökning.....56

Garanti.....56

Service.....56

Beställa munstycken.....56

Avyttring vid slutet av brukstiden.....57

SV

INLEDNING

Tack för att du köpt luftalkoholtestaren ALERT J4X, en enhet skapad för säkerhetsbehoven inom industri och trafik.

Denna testare mäter korrekt koncentrationen av alkohol i utandningsluften (BrAC). Det kan ta upp till 60 minuter att nå högsta BrAC efter alkoholkonsumtion.

Varje person reagerar unikt på alkoholkonsumtion och kan bli påverkade även om de ligger under den lagliga gränsen.

FRISKRIVNINGSKLAUSUL

Försäljning av luftalkoholtestaren ALERT J4X sker under det uttryckliga villkoret att varken tillverkaren eller försäljaren av enheten ska hållas ansvariga för exaktheten hos något utandningstestresultat som enheten ger, inte heller skyldiga för förlust, materiell skada, personskada eller andra konsekvenser som uppstår som ett resultat av användandet av enheten.

HJÄLP OCH RÅD

Kontakta ACS för assistans:

E-post: info@acs-corp.com

Webbplats: www.acs-corp.com

SÄKERHET OCH FÖRSIKTIGHETSÅTGÄRDER

- Använd endast denna testare i dess avsedda syfte
- Blås inte in rök eller vätskor i munstycket eftersom detta kan skada sensorn
- Var medveten om att alkohol finns i många produkter, såsom munspray, munvatten, mediciner och viss mat och dryck, vilket kan påverka BrAC-resultatet
- Vänta i 20 minuter efter att du druckit eller ätit och 3 minuter efter att du rökt innan du gör testet
- Sätt endast i AA-batterier (alkaliska eller laddningsbara)
- Stäng av testaren innan du tar ur batterierna
- Förvara inte denna testare i extremt höga eller låga temperaturer
- Använd testaren i en omgivningstemperatur på -5 till 40 °C
- Plocka inte isär testaren eftersom detta kan orsaka skada och ogiltiggöra garantin
- Håll magneter eller mobila enheter borta från testaren för att minimera risken för elektromagnetisk störning
- Använd alltid ett munstycke när du blåser i testaren

- När du gör ett utandningsprov, täck inte för luftuttaget (enhetens vänstra sida) med din hand

KOMMA IGÅNG

Luftalkoholtestaren ALERT J4X är enkel att använda. Den mäter alkoholmängden i utandningsluften (BrAC). Resultatet visas på en digital display.

Med enknappsanvändning, och driven av batteri eller biladapter, är denna testare väl lämpad för säkerhetsbehoven inom industri och trafik.

Delarna och grundfunktionerna hos testaren illustreras enligt följande:

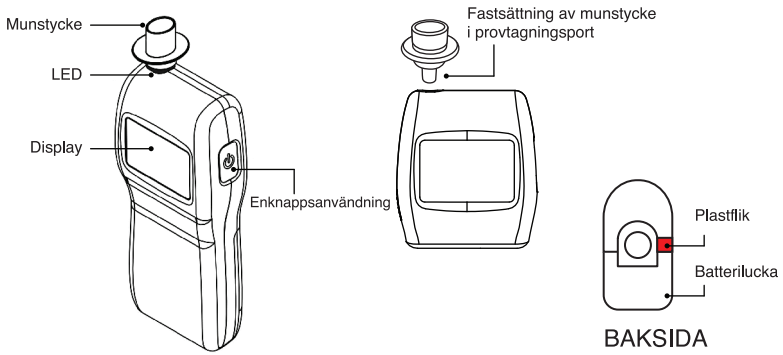

OBS: I fabriken placeras plastfliken mellan batteriet och elanslutningen för att bevara batteriets kraft under frakt och förvaring. För att använda denna testare för första gången, dra loss plastfliken från batteriluckan, som sitter på testarens baksida. Du behöver inte öppna luckan för att dra loss fliken.

DRIFT

PÅ

Tryck på strömknappen för att starta testaren. Ikonen **Vänta** visas kort under uppstarts-sekvensen.

KLAR

Ikonen **Klar** visas med vitt bakgrundsljus när testaren är klar att användas.

TEST

Sätt dit ett nytt munstycke och blås stadigt in i den i 5 sekunder. En signal kommer att ljuda och porten lyser grönt för att påvisa att luftflödet är tillräckligt.

SV

AVVISA

Ett korrekt utandningsprov tillhandahölls inte. Försök igen.

AVLÄSNING

Displayen ger ett digitalt resultat som anger BrAC-intervallet.

OBS: Resultatet från det senast genomförda testet finns kvar tills ett nytt test görs. För att se resultatet, se till att ikonen* Klar *visas och tryck sen och håll in strömknappen tills resultatet visas.

AV

Testaren ALERT J4X kommer automatiskt att stängas av efter en tid av inaktivitet. Alternativt kan du trycka in strömknappen två gånger i snabb följd för att stänga av den manuellt.

GÖRA UTANDNINGSPROV

För att säkerställa korrekta resultat, använd ett nytt munstycke varje gång testaren ALERT J4X används.

1. Starta testaren och vänta till ikonen **Klar** visas.
2. Blås stadigt och kontinuerligt in i munstycket.

   En kontinuerlig signal kommer att ljuda och porten lyser grönt för att påvisa tillräckligt luftflöde.

   Om utandningsprovet avbryts. är för hårt eller för svagt, kommer två pip att ljuda och ikonen **Avvisa** visas. Vänta till ikonen **Klar** visas och försök igen.
3. Sluta inte att blåsa förrän signalen upphör.

NOBS: Ett klick hörs, men fortsätt att blåsa.

Testaren ALERT J4X kommer att analysera provet och visa BrAC-resultatet inom några sekunder.

Provporten kommer att lysa rött om provet är över den lagliga gränsen.

OBS!

- ***AAlkohol finns i många produkter, såsom munspray, munvatten, mediciner och även i viss mat och dryck, vilket kan påverka BrAC-resultatet***
- ***Vänta i 20 minuter efter att du druckit eller ätit och 3 minuter efter att du rökt innan du gör testet***

BETYDELSEN AV UTANDNINGSPROVETS RESULTAT

Resultatet av utandningsanalysen visas digitalt och kan tolkas enligt följande. Följande tabell visar BrAC i måttenheterna mg/l.

BrAC (mg/l)	BETYDELSE
0,05	Inte kopplat till en positiv alkoholmätning
0,10	Påvisar inte nödvändigtvis intag av alkohol
≥0,25	Positiv alkoholkontroll och inte säker för att köra ett fordon

BrAC-resultat upp till 0,05 mg/l kan uppstå av naturligt förekommande substanser i kroppen och är inte kopplade till en positiv alkoholmätning.

Resultat upp till 0,10 mg/l kan bero på alkohol-kontaminering från mat, dryck eller mediciner och påvisar inte nödvändigtvis alkoholintag.

Resultat på 0,25 mg/l och högre påvisar en alkoholnivå vid vilken det inte är säkert att köra ett fordon och som kan leda till trafikbrott.

DISPLAY

Testaren ALERT J4X display anger måttenhet (se avsnittet “BrAC Format”), ett tresiffrigt BrAC-resultat, felmeddelanden (se avsnittet “Felsökning”) och följande ikoner:

IKON	BESKRIVNING
	Vänta
	Klar – gör ett utandningsprov
	Fel – se avsnittet “Felsökning”
	Avvisa – utandningsprov ej komplett
	Omgivningstemperaturen är mellan -5 och 15 ºC
	Batteristyrkeindikator

SV

BrAC -FORMAT

De måttenheter som visas på ALERT J4X visas högst upp på skärmen och har formaterats för att möta standardkraven (för varje specifikt land).

BATTERIDRIFT

Testaren ALERT J4X kräver 2 AA batterier (alkaliska eller laddningsbara) för att fungera.

I idealförhållanden (rumstemperatur på 20 °C) kan denna testare utföra 1000 tester med en uppsättning nya batterier.

BATTERISTYRKEINDIKATOR

Ikonen för **Batteristyrka** visas i nedre högra hörnet på displayen när enheten är på.

När ikonen för **Batteristyrka** blinkar behöver batteriet bytas.

Om felmeddelandet **E01** visas finns det inte tillräcklig kraft för att använda testaren.

INSTALLERA BATTERI

För att sätta i nya batterier, stäng av testaren och ta bort batteriluckan genom att trycka in den nedsänkta knappen och dra tillbaka luckan.

OMGIVANDE TEMPERATUR

Använd luftalkoholtestaren ALERT J4X i en omgivningstemperatur på -5 till 40 °C.

FELSÖKNING

Luftalkoholtestaren ALERT J4X kräver kalibrering varje år för att bibehålla sin exakthet. När det är dags för kalibrering visas **CAL**.

INCIDENT/ MEDDELANDE	LÖSNING
Ingen ström	Ta bort plastfliken från batteriluckan
Inget test	Se avsnittet “Göra Utandningsprov”. Kontakta ACS för assistans
CAL	Dags för kalibrering. Kontakta ACS för service
E01	Byt batterier
E02-E05, E15, E16	Stäng av testaren och starta den igen. Om problemet kvarstår, kontakta ACS
E06 - E08	Temperaturfel - ALERT J4X är utanför temperaturintervallet (-5 till 40°C) och kan inte fungera i enlighet med standard EN 15 964
E09-E25	En självdiagnosprocess har upptäckt ett fel med den inre driften. Kontakta ACS för service

GARANTI

Luftalkoholtestaren ALERT J4X har garanti mot defekter i material och tillverkning under 1 år från inköpsdatumet. Under garantiperioden accepterar Alcohol Countermeasure Systems att byta eller reparera alla delar som, enligt deras omdöme, är defekt, förutsatt att defekten inte beror på skada eller felaktig användning.

SERVICE

Enheter som behöver service ska packas ordentligt och skickas med förbetalt porto till en behörig verkstad.

BESTÄLLA MUNSTYCKEN

Kontakta ACS eller besök shopacs.com för munstycken (påse med 25),
ACS-del nummer: 95-000145 eller 95-000141.

SV

AVYTTRING VID SLUTET AV BRUKSTIDEN

När testaren har nått slutet av sin brukstid kan du:

- RReturnera testaren till distributören
- Kontakta den lokala myndighet som har hand om avfallshantering för mer information gällande lämpliga hanteringsmetoder
- Be en återvinningscentral att ta hand om testaren för säker hantering

ACS
ALCOHOL COUNTERMEASURE SYSTEMS

IRM-MULTI-60-000743-A
© 2015