ALERT™ J4X

BREATH ALCOHOL TESTER

Instruction manual

Federal Communications Commission (FCC) Disclaimer

Changes or modifications not expressly approved by the party responsible for compliance could void the user's authority to operate the equipment.

This device complies with Part 15 of the FCC rules. Operations are subject to the following 2 conditions:

1. This device may not cause harmful interference.
2. This device must accept any interference received, including interference that may cause undesired operations.

Industry Canada

This device complies with Industry Canada licence-exempt RSS standard(s). Operation is subject to the following two conditions:

1. This device may not cause interference, and
2. This device must accept any interference, including interference that may cause undesired operation of the device.

Industrie Canada

Le présent appareil est conforme aux CNR d'Industrie Canada applicables aux appareils radio exempts de licence. L'exploitation est autorisée aux deux conditions suivantes :

1. L'appareil ne doit pas produire de brouillage, et
2. L'appareil doit accepter tout brouillage radioélectrique subi, même si le brouillage est susceptible d'en compromettre le fonctionnement.

Certification

The ALERT J4X portable breath tester is certified according to EN 15964 2011 edition.

Therefore, it is approved for use by law enforcement.

The ALERT J4X professional breath alcohol tester and other breath alcohol testing products of Alcohol Countermeasure Systems (ACS) comply with international standards for function and safety. For more details, contact ACS.

CE

Alcohol Countermeasure Systems Corp

60 International Boulevard
Toronto, Ontario M9W 6J2 CANADA

info@acs-corp.com
acs-corp.com

ACS, **ALCOHOL COUNTERMEASURE SYSTEMS**, **ALERT** and the **"Molly"** are trademarks of Alcohol Countermeasure Systems (International) Inc. and are used under license. Alcohol Countermeasure Systems is the trading style of Alcohol Countermeasure Systems (International) Inc.

© 2015 Alcohol Countermeasure Systems

The information disclosed in this document is the valuable property of Alcohol Countermeasure Systems and all copyright and other proprietary rights to this document are reserved. No reproduction of this document is permitted without the prior written consent of Alcohol Countermeasure Systems.

English.....1

Français.....10

Español.....20

TABLE OF CONTENTS

EN

Introduction.....1

Disclaimer 1

Assistance.....1

Safety and precautions.....1

Getting started.....2

Operation.....2

Taking a breath test.....3

Significance of breath test results.....4

Display.....4

BrAC format 5

Battery power.....5

Battery strength indicator.....5

Battery install.....5

Ambient temperature 5

Troubleshooting 6

Warranty 6

Service.....6

Ordering mouthpieces 6

Disposal at the end of service life.....7

INTRODUCTION

Thank you for purchasing the ALERT J4X breath alcohol tester, a device designed for industrial and traffic safety needs.

This tester accurately measures Breath Alcohol Concentration (BrAC). It may take up to 60 minutes to reach the highest BrAC after the last consumption of alcohol.

Each person reacts uniquely to the consumption of alcohol and may become impaired at a point below the legal limit.

DISCLAIMER

Sale of the ALERT J4X breath alcohol tester is on the express condition that neither the manufacturer nor the vendor of the device shall be held responsible for the accuracy of any breath test reading obtained from the device, nor liable for any loss, damage, injury or other consequence resulting, directly or indirectly from the use thereof.

ASSISTANCE

Contact ACS for assistance:

Email: info@acs-corp.com

Website: www.acs-corp.com

SAFETY AND PRECAUTIONS

- Use this tester for its intended purpose only
- Do not blow smoke or fluids into the mouthpiece, as doing so may damage the sensor
- Be aware that alcohol is present in many products such as breath sprays, mouthwash, medicines and in certain foods and beverages, which may distort the BrAC result
- Before testing, wait 20 minutes after drinking or eating and 3 minutes after smoking
- Install AA batteries (alkaline or rechargeable) only
- Turn the tester off before removing the batteries
- Do not store this tester in extreme heat or extreme cold temperatures
- Use the tester within the ambient temperature range of -5 to 40 °C
- For ambient temperatures below -5°C, use the provided car adaptor
- Do not disassemble the tester, as this may cause injury and void the warranty
- Keep magnets or mobile devices away from the tester to minimize the potential of electromagnetic interference
- Always use a mouthpiece when blowing into the tester

- When providing a breath test, do not cover the exhaust grid (left side of tester) with your hand

GETTING STARTED

The ALERT J4X breath alcohol tester is simple to use. It measures the alcohol content of the breath (BrAC). The readout is provided on a digital display.

With a one-button operation, and power by battery or car adapter, this tester is well suited to industrial and traffic safety needs.

The parts and basic features of the tester are illustrated as follows:

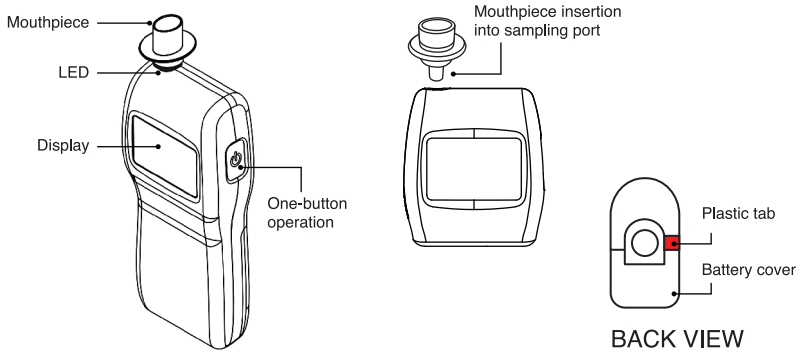

NOTE: In the factory, a plastic tab is inserted between the battery and the electrical connection to conserve battery power during shipment and storage. To operate the tester for the first time, pull the plastic tab from the battery compartment, which is accessible at the back of the tester. You do not need to open the back cover to remove the tab.

OPERATION

ON

Press the power button once to start the tester. The **Wait** icon is displayed briefly during the start-up sequence.

READY

The **Ready** icon is displayed with a white backlight when the tester is ready for use.

TEST

Insert a new mouthpiece and blow steadily into it for 5 seconds. A tone will sound and the sampling port will glow green to indicate a proper flow of breath.

ABORT

A proper sample of breath was not provided. Test again.

READING

The display provides a digital reading, indicating the BrAC range.

NOTE: The reading of the last test completed is retained until a new test is performed. To view the reading, ensure the* Ready *icon is displayed, then press and hold the power button until the results are displayed.

OFF

The ALERT J4X tester will automatically power down after a period of inactivity. Alternatively, press the power button twice in quick succession to turn it off manually.

TAKING A BREATH TEST

To ensure accurate results, insert a new mouthpiece each time the ALERT J4X tester is used.

1. Power on the tester and wait until the **Ready** icon is displayed.
2. Blow steadily and continuously into the mouthpiece.

   A continuous tone will sound and the port will glow green to indicate proper breath flow.

   If the breath sample is intermittent, too hard or too soft, two beeps sound and the **Abort** icon is displayed. Wait until the **Ready** icon is displayed and try the test again.
3. Stop blowing only when the tone ends.

NOTE: A click sound is heard, but continue blowing.

The ALERT J4X tester will analyze the sample and display the BrAC result in a few seconds.

The sampling port will glow red if the alcohol reading is over the legal limit.

ATTENTION!

- ***Alcohol is present in many products such as breath sprays, mouthwash and medicines, as well as in certain foods and beverages, which may distort the BrAC result***
- ***Before testing, wait 20 minutes after eating or drinking and 3 minutes after smoking***

SIGNIFICANCE OF BREATH TEST RESULTS

The results of breath analysis are presented digitally and may be interpreted as follows. The following chart expresses BrAC in the measuring units of mg/L.

BrAC (mg/L)	SIGNIFICANCE
0.05	Not associated with a positive measure of alcohol
0.10	Not necessarily indicative of alcohol consumption
≥0.25	Positive alcohol control and unsafe to drive a vehicle

BrAC readings up to 0.05 mg/L may appear from naturally occurring substances in the body and are not associated with a positive measure of alcohol.

Readings up to 0.10 mg/L may occur from alcohol contamination from foods, beverages or medicines and are not necessarily indicative of alcohol consumption.

Readings of 0.25 mg/L and greater are indicative of a level of alcohol at which it is unsafe to drive a vehicle and may lead to a traffic violation.

DISPLAY

The ALERT J4X tester display provides the unit of measure (refer to the “BrAC Formats” section), a three-digit readout of BrAC, error messages (refer to the “Troubleshooting” section) and the following icons:

ICON	DESCRIPTION
	Wait
	Ready – take a breath sample
	Error – refer to the “Troubleshooting” section
	Abort – breath sample incomplete
	Ambient temperature is between -5 and 15 ºC
	Battery strength indicator

BrAC FORMAT

The units of measurement displayed on the ALERT J4X are shown at the top of the screen and have been formatted to meet legal standard requirements (according to each country).

BATTERY POWER

The ALERT J4X tester requires 2 AA batteries (alkaline or rechargeable) in order to operate.

Within ideal conditions (room temperature of 20 °C), this tester can perform 1,000 tests with a set of new batteries.

BATTERY STRENGTH INDICATOR

The **Battery Strength** icon is displayed on the lower right corner of the display when the unit is powered on.

When the **Battery Strength** icon flashes, the batteries require changing.

If the **E01** error message is displayed, there is insufficient power to continue using the tester.

BATTERY INSTALL

To install new batteries, turn the tester off and remove the back battery cover by pushing down on the indent button and sliding the cover back.

AMBIENT TEMPERATURE

Operate the ALERT J4X breath alcohol tester within the ambient temperature range of -5 to 40 °C (extended to -20 °C when using the car adaptor).

TROUBLESHOOTING

The ALERT J4X breath alcohol tester requires calibration each year to maintain accuracy. When calibration is due, **CAL** is displayed.

INCIDENT / MESSAGE	RESOLUTION
No Power	Remove the plastic tab from the battery compartment
No Test	Review the “Taking a Breath Test” section. Contact ACS for assistance
CAL	Calibration is due. Contact ACS for service
E01	Change the batteries
E02-E05, E15, E16	Power the tester off and power back on. If the problem persists, contact ACS
E06 - E08	Temperature error - the ALERT J4X is outside the temperature range (-5 to 40 °C) and cannot operate in accordance with the standard EN 15 964
E09-E25	A self-diagnosis procedure has detected an error in the internal operation. Contact ACS for service

WARRANTY

The ALERT J4X breath alcohol tester is warranted against defects in materials or workmanship for 1 year from the date of purchase. During the warranty period, Alcohol Countermeasure Systems agrees to replace or repair any unit or part that in its judgement is found to be defective, providing the defect is not due to damage or misuse.

SERVICE

Units requiring service should be packed securely and shipped prepaid to an authorized Service Centre.

ORDERING MOUTHPIECES

Contact ACS or visit shopacs.com for Mouthpieces (Bag of 25), ACS Part Number: 95-000145 or 95-000141.

DISPOSAL AT THE END OF SERVICE LIFE

When the tester is at the end of service life, you can:

- Return the tester to the distributor
- Contact the local administration in charge of waste management for more information regarding the most appropriate handling methods
- Ask a waste management agency to take possession of the tester for safe handling

TABLE DES MATIÈRES

Introduction.....11

Assistance.....11

Clause de non-responsabilité 11

Sécurité et précautions.....11

Mise en route 12

Fonctionnement.....13

Prendre un échantillon d'haleine.....13

Signification des résultats du test d'haleine 14

Affichage 15

Format de BrAC.....15

Alimentation.....15

Indicateur d'usure des piles.....16

Installation des piles 16

Température ambiante 16

Diagnostic des pannes 16

Garantie.....17

Entretien.....17

Commande d'embouts buccaux 17

Traitement du dispositif en fin de vie 17

FR

INTRODUCTION

Merci d'avoir acheté l'éthylotest ALERT J4X, un appareil indiqué pour satisfaire les besoins de sécurité industrielle et de la circulation.

Cet éthylotest mesure de façon adéquate la concentration d'alcool dans l'haleine (BrAC). Cela peut prendre jusqu'à 60 minutes avant d'atteindre le BrAC le plus haut après la dernière consommation d'alcool.

Chaque personne réagit de manière différente à la consommation d'alcool et peut avoir les facultés affaiblies tout en restant en dessous de la limite légale.

ASSISTANCE

Contactez ALCOLOCK France pour toute question :

Courrier électronique : contact@alcolockfrance.fr

Site Web : www.alcolockfrance.fr

CLAUSE DE NON-RESPONSABILITÉ

L'éthylotest d'alcool personnel ALERT J4X est vendu sous la condition formelle suivante : Ni le fabricant ni le vendeur de l'appareil ne sont tenus responsables de la précision du résultat d'un test d'alcoolémie obtenu à l'aide du dispositif, ni responsable de tout dommage ni de toute perte, blessure ou autre conséquence qui découle, directement ou indirectement, de l'utilisation de celui-ci.

SÉCURITÉ ET PRÉCAUTIONS

- Utilisez cet éthylotest aux fins pour lesquelles il a été conçu
- Ne pas introduire de fumée ou autre liquide dans l'embout buccal, car cela pourrait endommager le capteur
- Soyez conscient que l'alcool est présent dans de nombreux produits tels que les vaporisateurs d'haleine, les rince-bouche, les médicaments et certains aliments et boissons, ce qui peut fausser le résultat
- Avant les tests : Attendre 20 minutes après avoir bu ou mangé et trois minutes après avoir fumé
- Installer des piles AA (alcaline ou rechargeable) uniquement
- Éteindre l'appareil avant de retirer les piles
- Pour des temperatures inférieures á -5 °C, utilisez l'adaptateur facultatif
- Ne pas entreposer cet appareil dans des environnements extrêmement chauds ou froids
- Utiliser cet éthylotest à une température ambiante située entre -5 et 40 °C

- Ne pas démonter l'appareil car cela pourrait causer des blessures et annuler la garantie
- Tenir les appareils portables ou magnétiques loin de l'éthylotest afin de minimiser les potentielles interférences électromagnétiques
- Toujours utiliser un embout buccal lorsque vous soufflez dans l'appareil
- Lors de la prise d'un échantillon d'haleine, ne pas couvrir la grille d'échappement (côté gauche de l'appareil) avec votre main

FR

MISE EN ROUTE

Le testeur d'alcoolémie ALERT J4X est simple à utiliser. Il mesure le taux d'alcool dans l'haleine (BrAC). Le résultat est indiqué sur l'écran.

Avec son fonctionnement à un seul bouton et son alimentation par pile ou accumulateur, cet éthylotest est bien adapté aux besoins de sécurité industrielle et de la circulation.

Les pièces et les fonctions de base de l'appareil sont illustrées comme suit :

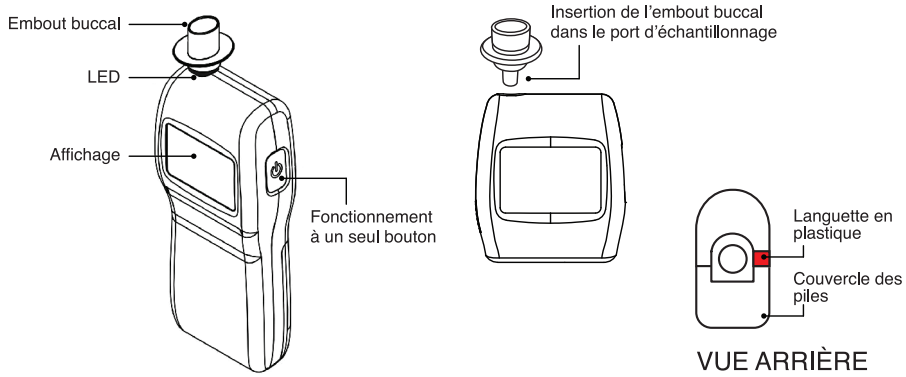

REMARQUE : En usine, une languette de plastique est insérée entre la pile et les connexions électriques afin de conserver la puissance de la pile pendant le transport et l'entreposage. Tirer sur la languette de plastique placée sur le compartiment des piles à l'arrière de l'appareil avant de l'utiliser pour la première fois. Vous n'avez pas besoin d'ouvrir le couvercle à l'arrière pour retirer la languette.

FONCTIONNEMENT

MISE SOUS TENSION

Appuyer une fois sur le bouton d'alimentation de l'éthylotest ALERT J4X. Le symbole **D'attente** s'affiche brièvement lors de la séquence de démarrage.

PRÊT

Le symbole **Prêt** s'affiche avec un rétroéclairage blanc lorsque le testeur est prêt à l'emploi.

TEST

Insérer un nouvel embout et souffler de façon régulière. Une tonalité retentit et le porte embout s'allume en vert pour indiquer une bonne prise d'échantillon.

ABANDON

Un échantillon approprié d'haleine n'a pas été fourni. Effectuer un nouveau test.

LECTURE

L'affichage fournit une lecture numérique, indiquant la plage de BrAC.

REMARQUE : La lecture du dernier échantillon est conservée jusqu'à ce qu'un nouveau test soit effectué. Pour afficher la lecture, s'assurer que le symbole* Prêt *s'affiche, puis appuyer et maintenir enfoncé le bouton d'alimentation jusqu'à ce que le résultat s'affiche.

MISE HORS TENSION

Le testeur ALERT J4X s'éteindra automatiquement après une période d'inactivité. Appuyer, alternativement, sur le bouton d'alimentation deux fois en succession rapide pour éteindre manuellement.

PRENDRE UN ÉCHANTILLON D'HALEINE

Pour garantir des résultats précis, insérer un nouvel embout chaque fois que l'éthylotest ALERT J4X est utilisé.

1. Mettre l'appareil sous tension et attendre jusqu'à ce que le symbole **Prêt** s'affiche.
2. Souffler de façon régulière et continue dans l'embout buccal jusqu'à la fin du signal sonore.

   Une tonalité continue retentit et le port s'allume en vert pour indiquer un débit respiratoire approprié.

Si l'échantillon d'haleine est intermittent, trop faible ou trop fort, deux tonalités se font entendre et le symbole **Abandon** s'affiche. Attendre que le symbole **Prêt** s'affiche, et refaire le test.

3. Arrêter de souffler uniquement lorsque la tonalité s'arrête.

REMARQUE : Un déclic se fait entendre, mais continuer de souffler.

L'éthylotest ALERT J4X analyse l'échantillon et affiche le résultat en quelques secondes.

Le port d'échantillonnage devient rouge si la lecture d'alcool est supérieure à la limite légale et l'écran n'affiche pas de valeur.

ATTENTION !

- ***L'alcool est présent dans de nombreux produits tels que les vaporisateurs d'haleine, les rince-bouche et des médicaments, ainsi que dans certains aliments et boissons, ce qui peut fausser le résultat***
- ***Avant les tests, attendre 20 minutes après avoir mangé ou bu et 3 minutes après avoir fumé***

SIGNIFICATION DES RÉSULTATS DU TEST D'HALEINE

Les résultats de l'analyse de l'haleine sont présentés numériquement et peuvent être interprétés comme suit. Le tableau suivant exprime le BrAC en unités de mesure mg/L.

BrAC (mg/L)	SIGNIFICATION
0,05	Non associé à une mesure positive d'alcool
0,10	Pas nécessairement représentatif de la consommation d'alcool
≥0,25	Contrôle de l'alcool positif et il est dangereux de conduire un véhicule

Des lectures de BrAC jusqu'à 0,05 mg/L peuvent être causées par des substances corporelles naturelles et ne sont pas nécessairement liées à une mesure d'alcool positive.

Des lectures de BrAC jusqu'à 0,10 mg/L peuvent être causées par des aliments, des boissons ou médicaments et n'indiquent pas nécessairement une consommation d'alcool.

Des lectures de 0,25 mg/L et plus indiquent un niveau d'alcool qui rend dangereuse la conduite d'un véhicule, et peuvent entraîner des infractions.

AFFICHAGE

L'affichage de l'éthylotest ALERT J4X fournit l'unité de mesure (voir le chapitre « Formats de BrAC »), un affichage à trois chiffres de BrAC, des messages d'erreur (se référer au chapitre « Diagnostic des Pannes »), et les symboles suivants :

SYMBOLE	DESCRIPTION
	Patienter
	Prêt - prendre un échantillon d'haleine
	Erreur - consulter le chapitre « Diagnostic des Pannes »
	Abandon - échantillon d'haleine incomplet
	Alerte température ambiante (comprise entre -5 et 15 °C)
	Indicateur d'usure des piles

FORMAT DE BrAC

Les unités de mesure affichées sur l'éthylotest ALERT J4X sont indiquées en haut de l'écran et ont été formatées pour répondre aux exigences normatives légales (en fonction des pays).

ALIMENTATION

L'éthylotest ALERT J4X a besoin de 2 piles AA (alcaline ou rechargeable) pour fonctionner.

Dans des conditions idéales (température ambiante 20°C), l'appareil peut effectuer plus de 1000 tests avec un jeu de piles neuves.

INDICATEUR D'USURE DES PILES

Le symbole **D'usure des Piles** s'affiche dans le coin inférieur droit de l'écran lorsque l'appareil est sous tension.

Lorsque la dernière barre du symbole **D'usure des Piles** commence à clignoter, celles-ci doivent être changées.

Le message d'erreur **E01** indique une alimentation insuffisante pour poursuivre le fonctionnement de l'appareil.

FR

INSTALLATION DES PILES

Pour installer de nouvelles piles, mettre l'appareil hors tension et retirer le couvercle des piles en appuyant sur le bouton de commande et en faisant glisser le couvercle arrière.

TEMPÉRATURE AMBIANTE

Utiliser l'éthylotest ALERT J4X à une température ambiante située entre -5 et 40 °C (étendu á -20 °C quand l'adaptateur faculattif est utilisé).

DIAGNOSTIC DES PANNES

L'éthylotest ALERT J4X doit être étalonné chaque année pour maintenir sa précision de détection. Lorsque l'étalonnage doit être réalisé, un message **CAL** s'affiche.

INCIDENT / MESSAGE	RÉSOLUTION
Pas d'alimentation	Retirer la languette en plastique du compartiment des piles
Pas de test	Consulter le chapitre « Prendre un échantillon d'haleine ». Contactez ALCOLOCK France pour toute assistance
CAL	La période d'étalonnage est expirée. Contactez ALCOLOCK France pour l'entretien
E01	Remplacer les piles
E02-E05, E15, E16	Mettre l'appareil hors tension et sous tension. Si le problème persiste, contactez ALCOLOCK France
E06 - E08	Erreur de températures – l'éthylotest ALERT J4X est en dehors de la plage température (-5 °C et 40 °C) et ne peut fonctionner conformément à la norme EN 15 964
E09-E25	Un auto diagnostic a détecté une erreur de fonctionnement interne.Contactez ALCOLOCK France pour l'entretien

GARANTIE

L'éthylotest ALERT J4X est garanti contre les défauts de matériaux ou de fabrication pendant 2 ans à compter de la date d'achat. Au cours de la période de garantie, ALCOLOCK France s'engage à remplacer ou réparer n'importe quel appareil ou pièce considéré défectueux, à condition qu'il ne s'agisse pas de dommages ou dus à une mauvaise utilisation ou d'abus. Consulter nos conditions générales de vente sur notre site www.alcolockfrance.fr.

ENTRETIEN

Les appareils nécessitant un entretien doivent être emballés avec soin et expédiés port payé à ALCOLOCK France.

COMMANDE D'EMBOUTS BUCCAUX

Contactez ALCOLOCK France ou visitez www.alcolockfrance.fr pour les embouts buccaux (sac de 25), référence ACS : 95-000145 ou 95-000141.

TRAITEMENT DU DISPOSITIF EN FIN DE VIE

Rendez-vous chez votre distributeur pour faire retirer le dispositif. Une fois l'éthylotest à la fin de sa durée de vie, vous pouvez :

- Renvoyez l'appareil au distributeur
- Contactez l'administration en charge de la gestion des déchets la plus proche de chez vous pour plus d'information quant à la méthode de traitement la plus appropriée
- Demandez à un organisme de gestion des déchets de prendre en charge le traitement de l'éthylotest

TABLA DE CONTENIDO

Introducción 21

Condiciones 21

Asistencia 21

Seguridad y precauciones 21

Procedimientos iniciales 22

Operación 22

Cómo realizar una prueba de aliento 23

Significados de los resultados de pruebas de aliento 24

Pantalla 25

Formato BrAC 25

Carga de la batería 25

Indicador de carga de batería 26

Cómo instalar las baterías 26

Temperatura ambiente 26

Resolución de problemas 26

Garantía 27

Reparación 27

Cómo encargar boquillas 27

Cómo desechar al finalizar la vida útil 27

ES

INTRODUCCIÓN

Gracias por comprar el alcoholímetro ALERT J4X, un dispositivo diseñado tanto para el sector industrial como para el de seguridad de tránsito.

Este alcoholímetro mide con precisión la concentración de alcohol en el aliento (BrAC). Puede suponer hasta 60 minutos llegar al BrAC más elevado después del último consumo de alcohol.

Cada persona reacciona de manera diferente ante el consumo de alcohol y puede verse afectada por debajo del límite legal.

CONDICIONES

La venta del alcoholímetro ALERT J4X se produce bajo las condiciones expresas de que ni el fabricante ni el proveedor del dispositivo serán responsables de la precisión de cualquier prueba de aliento ni por cualquier pérdida, daño, lesión o cualquier otra consecuencia que resulte (directa o indirectamente) de su uso.

ASISTENCIA

Si necesita asistencia, póngase en contacto con ACS:

Email: info@acs-corp.com

Website: www.acs-corp.com

SEGURIDAD Y PRECAUCIONES

- Utilice este alcoholímetro solo para los fines previstos
- No permita que la boquilla entre en contacto con humo o cualquier líquido ya que esto puede dañar el sensor
- Tenga en cuenta que el alcohol está presente en muchos productos, como rociadores para el aliento, enjuagues bucales, medicamentos, y en algunos alimentos y bebidas, lo que puede alterar el resultado de BrAC
- Antes de realizar una prueba, espere 20 minutos si ha bebido o comido y 3 minutos si ha fumado
- Instale solamente pilas AA (alcalinas o recargables)
- Apague el probador antes de quitar las baterías
- No almacene este alcoholímetro en lugares con temperaturas muy elevadas o de frío extremo
- Utilice el alcoholímetro a una temperatura ambiente de -5 a 40 °C
- Para temperatura ambiente inferior a –5 ºC, utilice el adaptador de vehículo proporcionado

- Mantenga imanes o dispositivos móviles lejos del alcoholímetro para disminuir la posible interferencia electromagnética
- Siempre que sople en el alcoholímetro, utilice una boquilla
- Al realizar una prueba de aliento, no cubra con la mano la rejilla de escape (lado izquierdo del alcoholímetro)

PROCEDIMIENTOS INICIALES

El alcoholímetro ALERT J4X es fácil de usar. Mide la concentración de alcohol en el aliento (BrAC). La lectura del resultado se visualiza en una pantalla digital.

Debido a que funciona con un solo botón y se alimenta mediante batería o adaptador para vehículo, este alcoholímetro se adapta a las necesidades del sector tanto industrial como de la seguridad de tránsito.

A continuación, se ilustran las partes y las características básicas del alcoholímetro:

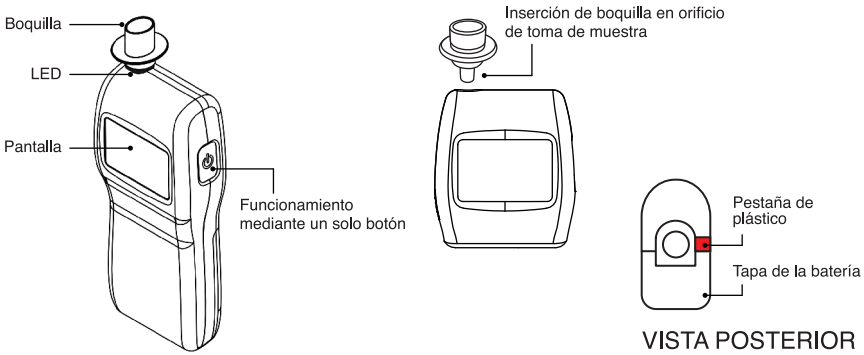

NOTA: En la fábrica, se inserta una pestaña de plástico entre la batería y la conexión eléctrica para conservar la carga de la batería durante el envío y el almacenamiento. Para utilizar el probador por primera vez , quite la pestaña de plástico del compartimiento de la batería, en la parte posterior del probador. No necesita abrir la tapa posterior para extraer la pestaña.

OPERACIÓN

ON

Presione el botón de encendido una vez para iniciar el alcoholímetro. Durante la secuencia de encendido, se visualizará el icono de **Espera**.

LISTO

Cuando el alcoholímetro esté listo para utilizarse, se visualizará el icono **Listo** con una luz de fondo blanca.

PRUEBA

Inserte una nueva boquilla y utilícela para soplar de manera constante durante 5 segundos. Se producirá un pitido y el orificio de toma de muestra se iluminará en color verde, indicando que el flujo de aire es adecuado.

CANCELAR

No se proporcionó una muestra de aire adecuada. Vuelva a realizar la prueba.

LECTURA

La pantalla ofrece una lectura digital, que indica el rango de BrAC.

NOTA: La lectura de la última prueba realizada se mantiene visible hasta que se realice una nueva prueba. Para ver la lectura, asegúrese de que se visualice el icono* Listo*, y después presione y mantenga presionado el botón de encendido hasta que se visualicen los resultados.

OFF

El alcoholímetro ALERT J4X se apagará automáticamente después de un periodo de inactividad. Otra alternativa es presionar el botón de encendido dos veces rápidamente para apagar el dispositivo manualmente.

CÓMO REALIZAR UNA PRUEBA DE ALIENTO

Para garantizar resultados exactos, coloque una boquilla nueva cada vez que utilice el alcoholímetro ALERT J4X.

1. Encienda el dispositivo y espere hasta que se visualice el icono **Listo**.
2. Sople de manera continua e ininterrumpida en la boquilla.

   Se producirá un pitido continuo y el orificio de toma de muestra se iluminará en color verde, indicando que el flujo de aire es adecuado.

   Si la muestra de aliento es intermitente, se ha soplado demasiado fuerte o demasiado lento, se producirán dos pitidos y se visualizará el icono **Cancelar**. Espere hasta que se visualice el icono **Listo** y repita la prueba.
3. Deje de soplar cuando finalice el pitido.

NOTA: Se oirá un clic pero siga soplado.

El alcoholímetro ALERT J4X analizará la muestra y visualizará en pocos segundos el resultado de BrAC.

El orificio de muestra se iluminará de color rojo si la lectura de alcohol supera el límite legal.

¡ATENCIÓN!

- ***El alcohol está presente en muchos productos, como rociadores de aliento, enjuagues bucales y medicamentos, así como en algunos alimentos y bebidas, lo que puede alterar el resultado de BrAC***
- ***Antes de realizar la prueba, espere 20 minutos si ha bebido o comido, y 3 minutos si ha fumado***

SIGNIFICADOS DE LOS RESULTADOS DE PRUEBAS DE ALIENTO

Los resultados del análisis de aliento se presentan digitalmente y pueden interpretarse del siguiente modo. El siguiente cuadro expresa BrAC en las unidades de medida mg/l.

BrAC (mg/l)	SIGNIFICADO
0,05	No se relaciona con una medición positiva de alcohol
0,10	No indica necesariamente el consumo de alcohol
≥0,25	Control positivo de alcohol e inseguro para conducir un vehículo

Las lecturas de BrAC de hasta 0,05 mg/l pueden darse debido a sustancias que se encuentran naturalmente en el cuerpo y no están relacionadas con una medición positiva de alcohol.

Las lecturas de hasta 0,10 mg/l pueden darse debido a la contaminación por alcohol proveniente de alimentos, bebidas o medicamentos y no necesariamente indican el consumo de alcohol.

Las lecturas de 0,25 mg/l o más indican un nivel de alcohol con el que se considera peligroso conducir un vehículo y puede conllevar una infracción de circulación.

PANTALLA

La pantalla del alcoholímetro ALERT J4X proporciona la unidad de medida (consulte la sección “Formato BrAC”), una lectura de BrAC de tres dígitos, mensajes de error (consulte la sección “Solución de Problemas”) y los siguientes iconos:

ICONO	DESCRIPCIÓN
	Espere
	Listo: Tome una muestra de aliento
	Error: Consulte la sección “Solución de Problemas”
	Cancelar: Muestra de aliento incompleta
	La temperatura ambiente es de entre -5 y 15 ºC
	Indicador de carga de la batería

FORMATO BrAC

Las unidades de medida visualizadas en el ALERT J4X se muestran en la parte superior de la pantalla y se han formateado para cumplir los requisitos legales estándar (según cada país).

CARGA DE LA BATERÍA

El alcoholímetro ALERT J4X requiere 2 pilas AA (alcalinas o recargables) para poder funcionar.

En condiciones ideales (temperatura ambiente de 20 °C), este dispositivo puede realizar 1000 pruebas con un juego de baterías nuevas.

INDICADOR DE CARGA DE BATERÍA

Al encender la unidad, el icono **Nivel de Carga de la Batería** se visualizará en la esquina inferior derecha de la pantalla.

Cuando el icono **Nivel de Carga de la Batería** parpadee, deberá cambiar las baterías.

Si se visualiza el mensaje de error **E01**, la carga de la batería no es suficiente para que el dispositivo siga funcionando.

CÓMO INSTALAR LAS BATERÍAS

Para instalar baterías nuevas, apague el dispositivo y quite la cubierta de la batería presionando la hendidura y deslizando la cubierta.

ES

TEMPERATURA AMBIENTE

Utilice el alcoholímetro ALERT J4X dentro del rango de temperaturas ambiente que va entre -5 y 40 °C (ampliado a –20 ºC cuando se utiliza el adaptador de vehículo).

RESOLUCIÓN DE PROBLEMAS

El alcoholímetro ALERT J4X se debe calibrar una vez al año para mantener su precisión. Al llegar la fecha de calibración, se visualizará el mensaje **CAL**.

INCIDENTE/MENSAJE	RESOLUCIÓN
No hay alimentación	Retire la pestaña de plástico del compartimiento de la batería
No se efectúa la prueba	Revise la sección “Cómo Realizar una Prueba de Aliento”. Si necesita asistencia, póngase en contacto con ACS
CAL	Fecha límite de la calibración. Si necesita reparar el dispositivo, póngase en contacto con ACS
E01	Cambie las baterías
E02-E05, E15, E16	Apague el dispositivo y vuelva a encenderlo. Si el problema persiste, póngase en contacto con ACS
E06 - E08	Error de temperatura: el alcoholímetro ALERT J4X está fuera del rango de temperatura (-5 a 40 °C) y no puede funcionar de acuerdo con la norma EN 15 964
E09-E25	Un procedimiento de autodiagnóstico ha detectado un error en el funcionamiento interno. Si necesita reparar el dispositivo, póngase en contacto con ACS

GARANTÍA

El alcoholímetro ALERT J4X tiene garantía contra defectos en los materiales o de fabricación durante 1 año a partir de la fecha de compra. Durante el periodo de garantía, Alcohol Countermeasure Systems se compromete a reemplazar o reparar cualquier unidad o pieza que usted considere defectuosa, siempre que el defecto no se deba a daños o al uso inapropiado.

REPARACIÓN

Las unidades que requieran reparación deberán ser embaladas de manera segura y enviadas con el porte previamente pagado a un Centro de Servicio autorizado.

CÓMO ENCARGAR BOQUILLAS

Póngase en contacto con ACS o visite shopacs.com para encargar boquillas (bolsa de 25), número de pieza de ACS: 95-000145 o 95-000141.

CÓMO DESECHAR AL FINALIZAR LA VIDA ÚTIL

Cuando el alcoholímetro esté al final de su vida útil, usted podrá realizar lo siguiente:

- Devolver el alcoholímetro al distribuidor
- Ponerse en contacto con la administración local encargada de la gestión de desechos para obtener más información sobre los métodos de manipulación más adecuados
- Pedir a una agencia de gestión de residuos tomar posesión del alcoholímetro para una manipulación segura

ACS
ALCOHOL COUNTERMEASURE SYSTEMS

IRM-MULTI-60-000171-E
© 2015